BEGA

24 231

Großflächenleuchte

IP 65

Projekt · Referenznummer

Datum

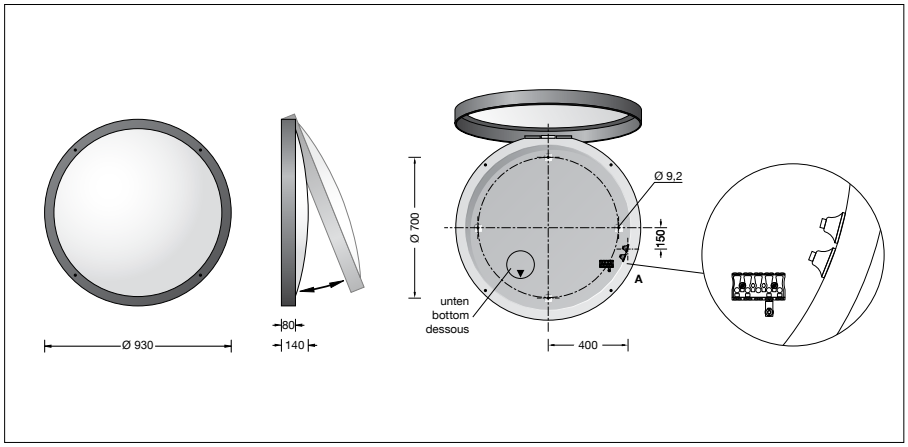

Produktdatenblatt

Produktbeschreibung
Leuchte besteht aus Aluminium, Aluminiumguss und Edelstahl
Beschichtungstechnologie BEGA Unidure®
Farbe Grafit oder Weiß
Kunststoffabdeckung mit lichtstreuender weißer Mattierung
Silikondichtung
4 Befestigungslanglöcher
Breite 9,2 mm · Abstand 700 x 700 mm
2 Leitungseinführungen zur Durchverdrahtung der Anschlussleitung ø 7-10,5 mm, max. 5 G 1,5□
Anschlussklemme 2,5□
Schutzleiteranschluss
Erfüllt Flicker-Anforderungen gemäß IEEE 1789, DIN IEC/TR 63158, DIN IEC/TR 61547-1
LED-Netzteil
220-240 V ∼ 0/50-60 Hz
DALI-steuerbar
Anzahl der DALI-Adressen: 1
Zwischen Netz- und Steuerleitungen ist eine Basisisolierung vorhanden
BEGA Thermal Control®
Temporäre thermische Regulierung der Leuchtenleistung zum Schutz temperaturempfindlicher Bauteile, ohne die Leuchte abzuschalten
Schutzklasse I
Schutzart IP 65
Staubdicht und Schutz gegen Strahlwasser
Schlagfestigkeit IK10
Schutz gegen mechanische Schläge < 20 Joule
– Sicherheitszeichen
CE – Konformitätszeichen
Gewicht: 17,7 kg
Dieses Produkt enthält Lichtquellen der Energieeffizienzklasse(n) C

Anwendung
Großflächenleuchte als Decken- und Wandleuchte mit sehr hoher Lichtleistung und großer gleichmäßiger Lichtstärkeverteilung.

Leuchtmittel

Modul-Anschlussleistung	115 W
Leuchten-Anschlussleistung	121,2 W
Bemessungstemperatur	t_a = 25 °C
Umgebungstemperatur	$t_{a\,max}$ = 60 °C

24 231 K3
Modul-Bezeichnung
4 x LED-0566/830 + 6 x LED-0567/830 + 2 x LED-0568/830

Farbtemperatur	3000 K
Farbwiedergabeindex	CRI > 80
Modul-Lichtstrom	21320 lm
Leuchten-Lichtstrom	16141 lm
Leuchten-Lichtausbeute	133,2 lm/W

24 231 K4
Modul-Bezeichnung
4 x LED-0566/840 + 6 x LED-0567/840 + 2 x LED-0568/840

Farbtemperatur	4000 K
Farbwiedergabeindex	CRI > 80
Modul-Lichtstrom	21620 lm
Leuchten-Lichtstrom	16358 lm
Leuchten-Lichtausbeute	135 lm/W

Lebensdauer · Umgebungstemperatur
Bemessungstemperatur t_a = 25 °C

LED-Netzteil:	> 50.000 h
LED-Modul:	> 200.000 h (L 80 B 50)
	100.000 h (L 90 B 50)

Umgebungstemperatur max. t_a = 60 °C (100 %)

LED-Netzteil:	50.000 h
LED-Modul:	160.000 h (L 80 B 50)

Lichttechnik
Leuchtendaten für das Lichttechnische Berechnungsprogramm DIALux für Außenbeleuchtung, Straßenbeleuchtung und Innenbeleuchtung, sowie Leuchtendaten im EULUMDAT- und im IES-Format finden Sie auf der BEGA Website unter www.bega.com.

Einschaltstrom
Einschaltstrom: 18,9 A / 30 µs
Maximale Anzahl Leuchten dieser Bauart je Leitungsschutzschalter:

B 10 A:	17 Leuchten
B 16 A:	20 Leuchten
C 10 A:	28 Leuchten
C 16 A:	33 Leuchten

Lichtstromanteile

Lichtstromanteil oberer Halbraum	0,8 %
Lichtstromanteil unterer Halbraum	99,2 %

BUG-Rating nach IES TM-15-20:
3–3–3
CEN Flux Code nach EN 13032-2:
47–77–94–99–100–2–4–7–1

Bestellnummer 24 231
LED-Farbtemperatur wahlweise 3000 K oder 4000 K
3000 K – Bestellnummer + **K3**
4000 K – Bestellnummer + **K4**

Farbe wahlweise Grafit oder Weiß
Grafit – Bestellnummer
Weiß – Bestellnummer + **W**
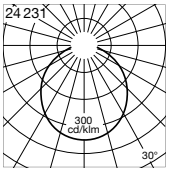
Lichtverteilung