BEGA

24 779

BEGA BugSaver® Wandleuchte

10 IP 65

Projekt · Referenznummer

Datum

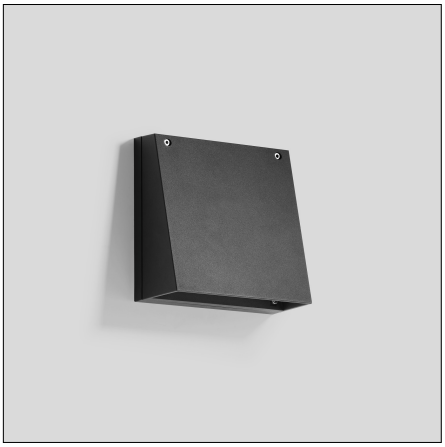

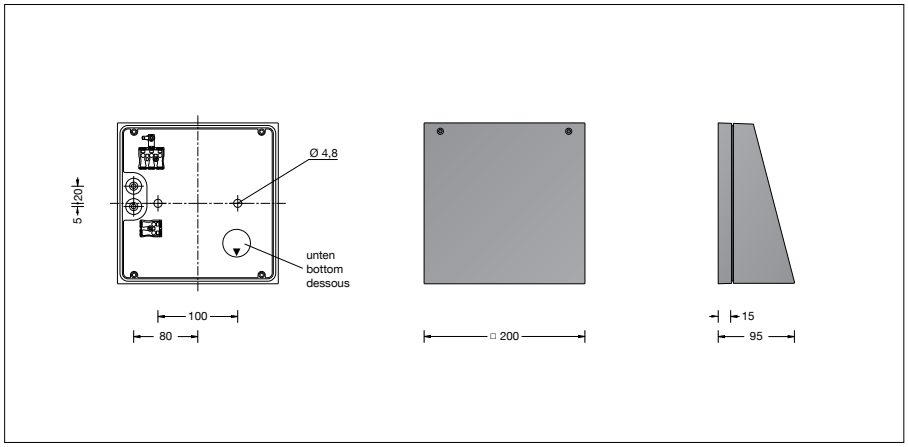

Produktdatenblatt

Produktbeschreibung
Leuchte besteht aus Aluminiumguss
und Edelstahl
Beschichtungstechnologie BEGA Unidure®
Farbe Grafit oder Silber
Sicherheitsglas mattiert
Silikondichtung
Reflektor aus eloxiertem Reinstaluminium
2 Befestigungsbohrungen ø 4,8 mm
Abstand 100 mm
2 Leitungseinführungen zur Durchverdrahtung
der Anschlussleitung ø 7-10,5 mm,
max. 5 G 1,5□
Anschlussklemme und
Schutzleiterklemme 2,5□
Erfüllt Flicker-Anforderungen gemäß IEEE 1789,
DIN IEC/TR 63158, DIN IEC/TR 61547-1
LED-Netzteil
220-240 V ∼ 0/50-60 Hz
DC 176-276 V
DALI-steuerbar (DT8, TW)
Anzahl der DALI-Adressen: 1
Zwischen Netz- und Steuerleitungen ist eine
Basisisolierung vorhanden
BEGA Thermal Switch®
Temporäre thermische Abschaltung zum
Schutz temperaturempfindlicher Bauteile
Schutzklasse I
Schutzart IP 65
Staubdicht und Schutz gegen Strahlwasser
Schlagfestigkeit IK07
Schutz gegen mechanische
Schläge < 2 Joule
10 – Sicherheitszeichen
CE – Konformitätszeichen
Gewicht: 2,0 kg
Dieses Produkt enthält Lichtquellen der
Energieeffizienzklasse(n) G

Lichtverteilung

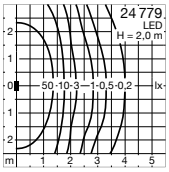

Anwendung
Wandleuchte mit BEGA BugSaver® Technologie
und mit gerichtetem Licht.
Eine Leuchte mit tiefstrahlender Lichtstärke-
verteilung, die zusätzlich die Reflexionseigen-
schaft der Befestigungsfläche nutzt.

BEGA BugSaver®
Die Farbtemperatur der Leuchte kann über DALI
Device Type 8 (DT8) von 3000 Kelvin auf einen
Amber-Farbton ähnlich einer Farbtemperatur
von 1800 Kelvin umgeschaltet werden.
Für die einfache Umschaltung per Steuerphase
oder virtueller Mitternachtsberechnung bei
gleichzeitig möglicher Leistungsreduzierung
bieten wir BEGA BugSaver® Steuergeräte
in unterschiedlichen Ausführungen an (siehe
Ergänzungsteile).

Dark Sky
Das Licht dieser Leuchte wird gleichmäßig und
hocheffizient auf die zu beleuchtende Fläche
gerichtet. Es wird kein Licht in den oberen
Halbraum der Leuchte emittiert.

Leuchtmittel

Modul-Bezeichnung	LED-1358/AM30

Warmweiß
Farbtemperatur **3000 K**

Modul-Anschlussleistung	17 W
Leuchten-Anschlussleistung	19,4 W
Bemessungstemperatur	t_a = 25 °C
Umgebungstemperatur	$t_{a\,max}$ = 40 °C
Farbwiedergabeindex	CRI > 80
Modul-Lichtstrom	2820 lm
Leuchten-Lichtstrom	1833 lm
Leuchten-Lichtausbeute	94,5 lm/W

Amber
Farbtemperatur ähnlich **1800 K**

Modul-Anschlussleistung	19,3 W
Leuchten-Anschlussleistung	22 W
Bemessungstemperatur	t_a = 25 °C
Umgebungstemperatur	$t_{a\,max}$ = 40 °C
Modul-Lichtstrom	2455 lm
Leuchten-Lichtstrom	1623 lm
Leuchten-Lichtausbeute	73,8 lm/W

Lebensdauer · Umgebungstemperatur
Bemessungstemperatur t_a = 25 °C

LED-Netzteil:	> 50.000 h
LED-Modul:	> 200.000 h (L 80 B 50)
	100.000 h (L 90 B 50)

Umgebungstemperatur max. t_a = 40 °C (100 %)

LED-Netzteil:	50.000 h
LED-Modul:	195.000 h (L 80 B 50)

Einschaltstrom
Einschaltstrom: 16,6 A / 51 µs
Maximale Anzahl Leuchten dieser Bauart
je Leitungsschutzschalter:

B 10 A:	65 Leuchten
B 16 A:	105 Leuchten
C 10 A:	65 Leuchten
C 16 A:	105 Leuchten

Lichttechnik
Leuchtendaten für das Lichttechnische
Berechnungsprogramm DIALux für
Außenbeleuchtung, Straßenbeleuchtung und
Innenbeleuchtung, sowie Leuchtendaten im
EULUMDAT- und im IES-Format finden Sie auf
der BEGA Website unter www.bega.com.

Lichtstromanteile

Lichtstromanteil oberer Halbraum	0 %
Lichtstromanteil unterer Halbraum	100 %

BUG-Rating nach IES TM-15-20:
1–0–0
CEN Flux Code nach EN 13032-2:
77–96–100–100–100

Ergänzungsteile

71 303 BEGA BugSaver®-Steuergerät für den Einbau in Gerätedosen oder vorhandenen Anschlusskasten

71 304 Gerätekasten IP 65 mit BEGA BugSaver®-Steuergerät

Zu den Ergänzungsteilen gibt es eine
gesonderte Gebrauchsanweisung.

Bestellnummer 24 779
Farbe wahlweise Grafit oder Silber
Grafit – Bestellnummer
Silber – Bestellnummer + **A**