BEGA 24 953

Decken- und Wandleuchte IP 65

Projekt · Referenznummer

Datum

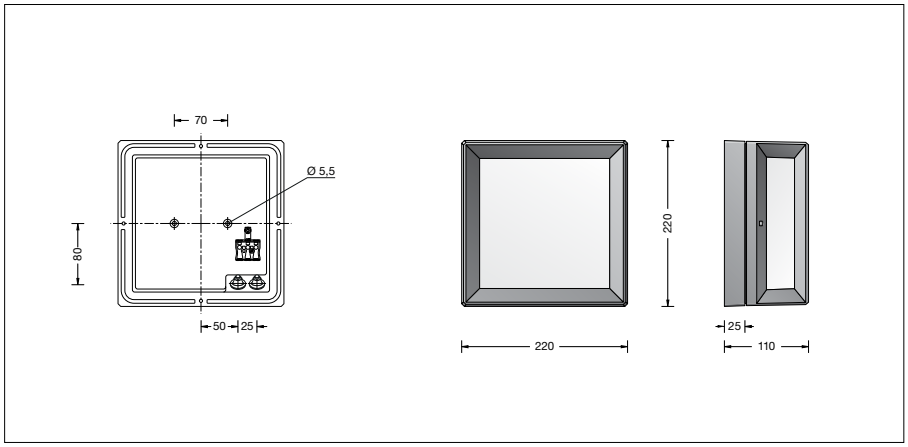

Produktdatenblatt

Anwendung
Freistrahlende Decken- und Wandleuchte von hoher konstruktiver Festigkeit.
Das dickwandige Kristallglas mit optischer Struktur verteilt das Licht gleichmäßig.

Die Leuchte kann über eine geschaltete Phase klassisch on/off sowie bei Dauerphase entweder über die App BEGA Smart oder die wibutler App gesteuert werden.
Für die wibutler-Einbindung ist zusätzlich der wibutler pro (2. Gen.) erforderlich.

Produktbeschreibung
Leuchte besteht aus Aluminiumguss, Aluminium und Edelstahl
Beschichtungstechnologie BEGA Unidure®
Farbe Grafit oder Silber
Kristallglas, innen weiß
2 Befestigungsbohrungen ø 5,5 mm
Abstand 70 mm
2 Leitungseinführungen zur Durchverdrahtung der Netzanschlussleitung ø 7-10,5 mm
Anschlussklemme und
Schutzleiterklemme 2,5□
Data Matrix-Code zur komfortablen Konfiguration per Smartphone oder Tablet
Funkfrequenz 2,4 GHz
Ausgangsleistung maximal +10 dBm
Zigbee 3.0 und Bluetooth 5.0
Erfüllt Flicker-Anforderungen gemäß IEEE 1789, DIN IEC/TR 63158, DIN IEC/TR 61547-1
LED-Netzteil
220-240 V ∿ 0/50-60 Hz
DC 176-280 V
BEGA Thermal Control®
Temporäre thermische Regulierung der Leuchtenleistung zum Schutz temperaturempfindlicher Bauteile, ohne die Leuchte abzuschalten
Schutzklasse I
Schutzart IP 65
Staubdicht und Schutz gegen Strahlwasser
Schlagfestigkeit IK06
Schutz gegen mechanische Schläge < 1 Joule
CE – Konformitätszeichen
Gewicht: 2,8 kg
Dieses Produkt enthält Lichtquellen der Energieeffizienzklasse(n) B

Leuchtmittel

Modul-Anschlussleistung	3,9 W
Leuchten-Anschlussleistung	4,7 W
Modul-Bezeichnung	LED-1789/83040
Farbwiedergabeindex	CRI > 80
Bemessungstemperatur	t_a = 25 °C
Umgebungstemperatur	$t_{a\,max}$ = 65 °C

Die Farbtemperatur der Leuchte kann wahlweise auf 3000 K (Werkseinstellung) oder 4000 K eingestellt werden.

Betrieb bei Farbtemperatur	3000 K
Modul-Lichtstrom	805 lm
Leuchten-Lichtstrom*	360 lm
Leuchten-Lichtausbeute*	76,6 lm/W

Betrieb bei Farbtemperatur	4000 K
Modul-Lichtstrom	825 lm
Leuchten-Lichtstrom*	369 lm
Leuchten-Lichtausbeute*	78,5 lm/W

* vorläufige Daten

Einstellung der Farbtemperatur
Über die App BEGA Smart oder wibutler kann wahlweise die Farbtemperatur auf 3000 K oder 4000 K eingestellt und die Helligkeit der Leuchte angepasst werden.
Im Auslieferungszustand sind 3000 K und maximale Helligkeit voreingestellt.

Lebensdauer · Umgebungstemperatur
Bemessungstemperatur t_a = 25 °C

LED-Netzteil:	> 50.000 h
LED-Modul:	> 200.000 h (L 80 B 50)
	100.000 h (L 90 B 50)

Umgebungstemperatur max. t_a = 65 °C (100 %)

LED-Netzteil:	50.000 h
LED-Modul:	180.000 h (L 80 B 50)

Reichweite
Die Zigbee-Funkreichweite zwischen einzelnen Geräten liegt in der Regel bei 25 m, wobei die Umgebungsbedingungen Einfluss auf die tatsächliche Reichweite nehmen.
Bluetooth hat in der Regel eine Reichweite von 10 m, wobei auch hier die Umgebungsbedingungen und das verwendete Endgerät (z. B. Smartphone) eine entscheidende Rolle für die tatsächliche Reichweite spielen.

Lichttechnik
Leuchtendaten für das Lichttechnische Berechnungsprogramm DIALux für Außenbeleuchtung, Straßenbeleuchtung und Innenbeleuchtung, sowie Leuchtendaten im EULUMDAT- und im IES-Format finden Sie auf der BEGA Website unter www.bega.com.

Einschaltstrom
Einschaltstrom: 5 A / 25 µs
Maximale Anzahl Leuchten dieser Bauart je Leitungsschutzschalter:

B 10 A:	50 Leuchten
B 16 A:	80 Leuchten
C 10 A:	50 Leuchten
C 16 A:	80 Leuchten

Ergänzungsteil
71 895 wibutler pro (2. Gen.)
Über den wibutler pro können BEGA Smart Komponenten gemeinsam mit Produkten anderer Hersteller in ein Professional Smart Home integriert werden.

Bestellnummer 24 953
Farbe wahlweise Grafit oder Silber
Grafit – Bestellnummer
Silber – Bestellnummer + **A**