BEGA

45 727.4 P

Pendelleuchte für die Verwendung im Innenbereich

Projekt · Referenznummer	Datum

Produktdatenblatt

Anwendung
Pendelleuchte · Innenleuchte für freistrahlendes und gleichmäßiges Licht mit Kunststoffkugel, weiß.
Mit Metallarmatur und Pendelrohr.

Produktbeschreibung
Metallarmatur, Rohrpendel und Baldachin, Oberfläche Messing
Kunststoffkugel weiß
Durchmesser Rohrpendel 13 mm
Gesamtlänge der Leuchte ca. 1900 mm
Anschlussklemme 2,5□
Schutzleiteranschluss
Fassung E 27
Schutzklasse I
Schlagfestigkeit IK10
Schutz gegen mechanische Schläge < 20 Joule
CE – Konformitätszeichen
Gewicht: 4,0 kg

Lichttechnik
Leuchtendaten für das Lichttechnische Berechnungsprogramm DIALux für Außenbeleuchtung, Straßenbeleuchtung und Innenbeleuchtung, sowie Leuchtendaten im EULUMDAT- und im IES-Format finden Sie auf der BEGA Website unter www.bega.com.

Leuchtmittel
Leuchte mit Sockel E 27
Lampenleistung max. 1 × 150 W

45 727.4 P K2
inklusive BEGA LED-Leuchtmittel **13565**
dimmbar

LED 12 W	1400 lm
Farbtemperatur	2700 K

45 727.4 P K3
inklusive BEGA LED-Leuchtmittel **13592**
dimmbar

LED 12 W	1400 lm
Farbtemperatur	3000 K

Ausführliche technische und lichttechnische Daten zu den Leuchtmitteln entnehmen Sie bitte den Datenblättern auf unserer Website.

Bestellnummer 45 727.4 P
Farbtemperatur des mitgelieferten LED-Leuchtmittels wahlweise 2700 K oder 3000 K
2700 K – Bestellnummer + **K2**
3000 K – Bestellnummer + **K3**

Oberfläche wahlweise
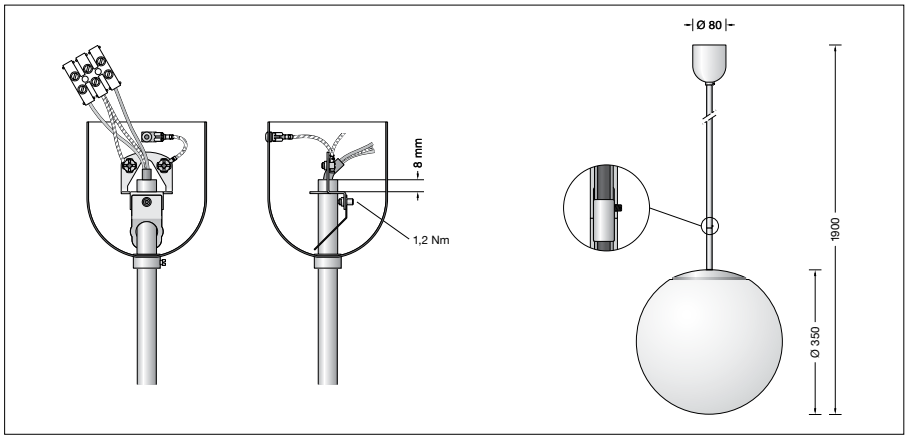
• Weiß	Kennziffer **.1**
• Edelstahl	Kennziffer **.2**
• Chrom	Kennziffer **.3**
• Messing	Kennziffer **.4**