# BEGA

# 50 402.2

Pendelleuchte für die Verwendung im Innenbereich

05

Projekt · Referenznummer

Datum

## Produktdatenblatt

**Anwendung**
Pendelleuchte · Innenleuchte mit schlagfester Abdeckung aus Kunststoff und Aluminiumgehäuse.
Eine Leuchte mit freistrahlender und gleichmäßiger Lichtstärkeverteilung.
Durch Reihung von Einzelleuchten entstehen Lichtbänder in unterschiedlichen Längen zur linearen Beleuchtung im Innenbereich.

**Produktbeschreibung**
Leuchtengehäuse aus Aluminium, Oberfläche matt
Lichtstreuende Leuchtenabdeckung aus Kunststoff
Montageplatte mit 2 Befestigungsbohrungen ø 4,5 mm · Abstand 42 mm
Leitungspendel · Mantelleitung schwarz 5 x 0,75□ · Stahlseilaufhängung
Gesamtlänge der Leuchte ca. 2000 mm
Anschlussklemme 2,5□
Schutzleiteranschluss
Anschlussklemme 2-polig für digitale Steuerung
Erfüllt Flicker-Anforderungen gemäß IEEE 1789, DIN IEC/TR 63158, DIN IEC/TR 61547-1
LED-Netzteil
220-240 V ∼ 0/50-60 Hz
DC 176-276 V
Im Gleichspannungsbetrieb wird die LED-Leistung auf 15 % begrenzt
DALI-steuerbar
Anzahl der DALI-Adressen: 3
Zwischen Netz- und Steuerleitungen ist eine Basisisolierung vorhanden
BEGA Thermal Control®
Temporäre thermische Regulierung der Leuchtenleistung zum Schutz temperaturempfindlicher Bauteile, ohne die Leuchte abzuschalten
Schutzklasse I
05 – Sicherheitszeichen
CE – Konformitätszeichen
Gewicht: 8,5 kg
Dieses Produkt enthält Lichtquellen der Energieeffizienzklasse(n) D

**Leuchtmittel**

| | |
|---|---|
| Modul-Anschlussleistung | 194,4 W |
| Leuchten-Anschlussleistung | 225 W |
| Bemessungstemperatur | $t_a$ = 25 °C |
| Umgebungstemperatur | $t_{a\,max}$ = 35 °C |

**50 402.2 K3**
Modul-Bezeichnung
12x LED-0694/930 + 6x LED-0853/930

| | |
|---|---|
| Farbtemperatur | 3000 K |
| Farbwiedergabeindex | CRI > 90 |
| Modul-Lichtstrom | 30150 lm |
| Leuchten-Lichtstrom* | 23820 lm |
| Leuchten-Lichtausbeute* | 105,9 lm/W |

**50 402.2 K4**
Modul-Bezeichnung
12x LED-0694/940 + 6x LED-0853/940

| | |
|---|---|
| Farbtemperatur | 4000 K |
| Farbwiedergabeindex | CRI > 90 |
| Modul-Lichtstrom | 31110 lm |
| Leuchten-Lichtstrom* | 24578 lm |
| Leuchten-Lichtausbeute* | 109,2 lm/W |

* vorläufige Daten

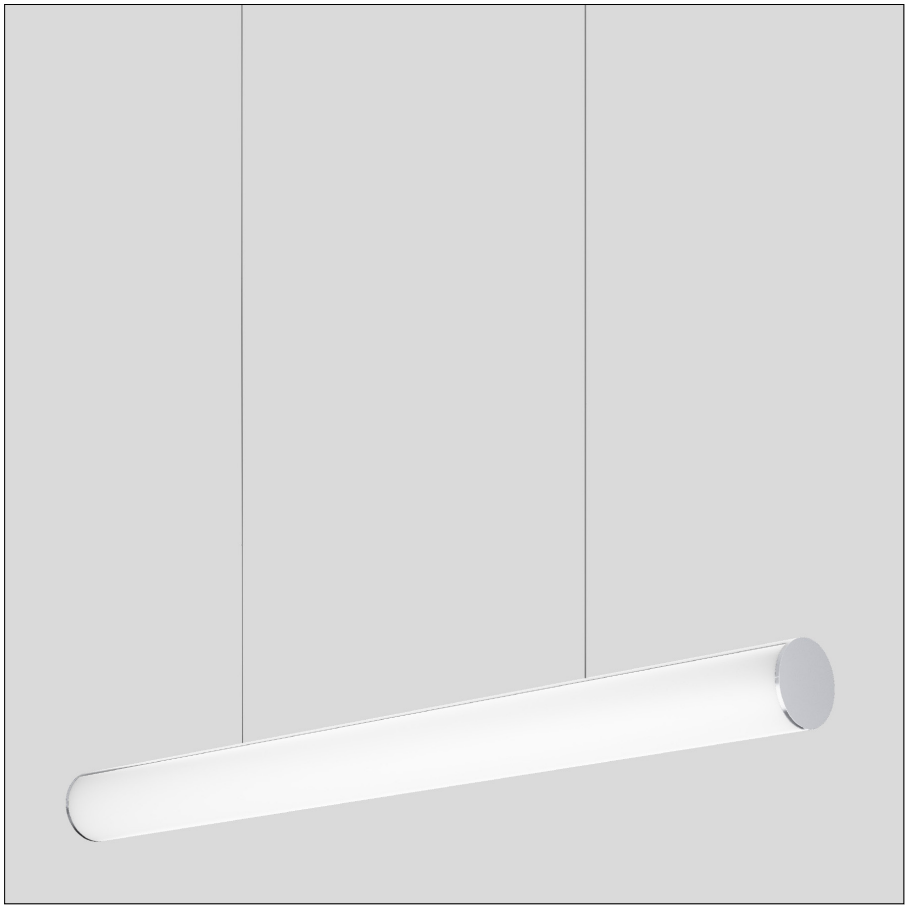

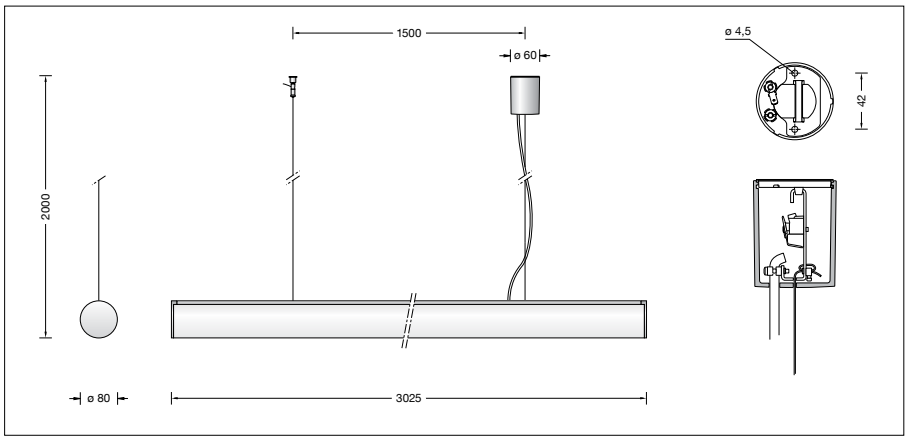


**Lebensdauer · Umgebungstemperatur**
Bemessungstemperatur $t_a$ = 25 °C

| | |
|---|---|
| LED-Netzteil: | > 50.000 h |
| LED-Modul: | > 200.000 h (L 80 B 50) |
| | 50.000 h (L 90 B 50) |

Umgebungstemperatur max. $t_a$ = 35 °C (100 %)

| | |
|---|---|
| LED-Netzteil: | 50.000 h |
| LED-Modul: | > 200.000 h (L 80 B 50) |
| | 50.000 h (L 90 B 50) |

**Lichttechnik**
Leuchtendaten für das Lichttechnische Berechnungsprogramm DIALux für Außenbeleuchtung, Straßenbeleuchtung und Innenbeleuchtung, sowie Leuchtendaten im EULUMDAT- und im IES-Format finden Sie auf der BEGA Website unter www.bega.com.

**Einschaltstrom**
Einschaltstrom: 75 A / 200 µs
Maximale Anzahl Leuchten dieser Bauart je Leitungsschutzschalter:

| | |
|---|---|
| B 10 A: | 2 Leuchten |
| B 16 A: | 4 Leuchten |
| C 10 A: | 4 Leuchten |
| C 16 A: | 7 Leuchten |

**Bestellnummer 50 402.2**
LED-Farbtemperatur wahlweise 3000 K oder 4000 K
3000 K – Bestellnummer + **K3**
4000 K – Bestellnummer + **K4**

Oberfläche wahlweise

| | |
|---|---|
| • Weiß | Kennziffer **.1** |
| • Aluminium matt | Kennziffer **.2** |