# BEGA

# 50 635

Decken- und Wandeinbauleuchte für die Verwendung im Innenbereich

Projekt · Referenznummer

Datum

## Produktdatenblatt

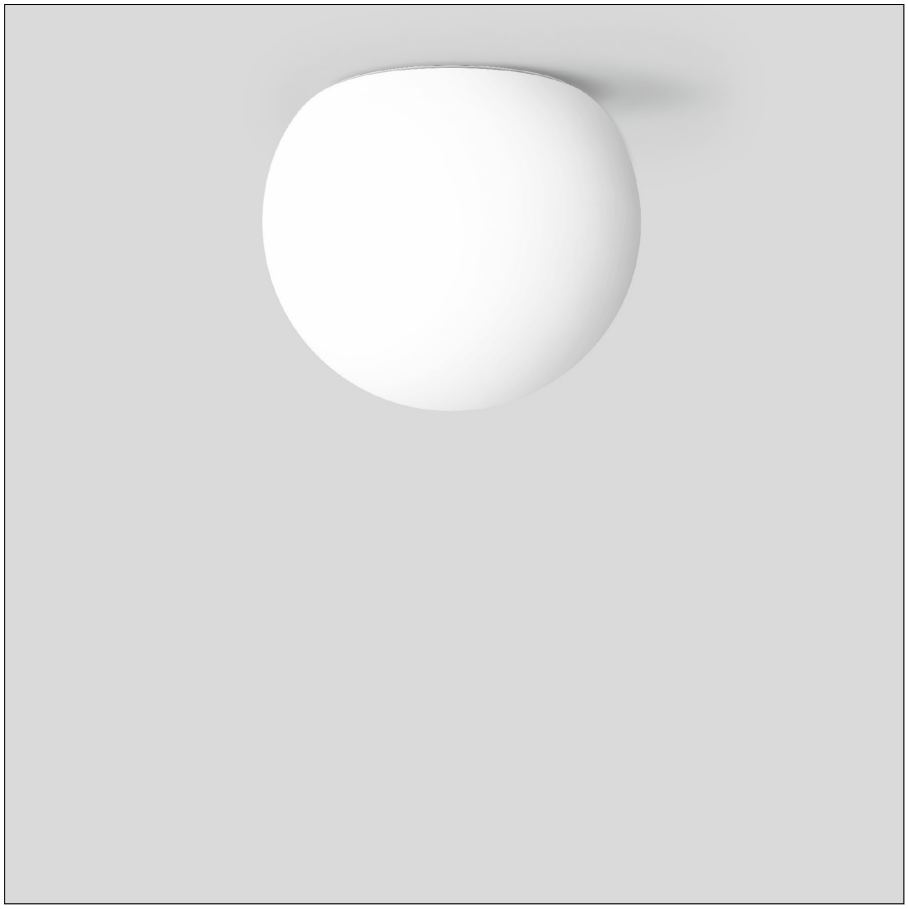

**Anwendung**
Decken-und Wandeinbauleuchte · Innenleuchte mit mundgeblasenem Opalglas, seidenmatt mit Metallgehäuse zum Anschluss an ein externes LED-Netzteil.
Überall dort, wo eine weiche und gleichmäßige Lichtstärkeverteilung benötigt wird.
Für den Einbau in Decken und Wände mit geringen Tiefen im Innenbereich.

**Produktbeschreibung**
Leuchtengehäuse aus Metall
Opalglas, seidenmatt, mit Gewinde
Silikondichtung
Befestigung über zwei keilförmig angebrachte, verstellbare Krallen
Anschlussleitung mit Zugentlastung und Steckverbindersystem für BEGA Netzteil, on/off oder DALI.
Schutzklasse III
Schlagfestigkeit IK03
Schutz gegen mechanische Schläge < 0,35 Joule
05 – Sicherheitszeichen
CE – Konformitätszeichen
Gewicht: 1,6 kg
Dieses Produkt enthält Lichtquellen der Energieeffizienzklasse(n) D

**Lichttechnik**
Leuchtendaten für das Lichttechnische Berechnungsprogramm DIALux für Außenbeleuchtung, Straßenbeleuchtung und Innenbeleuchtung, sowie Leuchtendaten im EULUMDAT- und im IES-Format finden Sie auf der BEGA Website unter www.bega.com.

**Leuchtmittel**

| | |
|---|---|
| Modul-Anschlussleistung | 9,5 W |
| Leuchten-Anschlussleistung | 12 W |
| Bemessungstemperatur | $t_a = 25$ °C |
| Umgebungstemperatur | $t_{a\,max} = 45$ °C |

**50 635 K3**

| | |
|---|---|
| Modul-Bezeichnung | LED-0328/930 |
| Farbtemperatur | 3000 K |
| Farbwiedergabeindex | CRI > 90 |
| Modul-Lichtstrom | 1600 lm |
| Leuchten-Lichtstrom | 1268 lm |
| Leuchten-Lichtausbeute | 105,7 lm/W |

**Lebensdauer · Umgebungstemperatur**
Bemessungstemperatur $t_a = 25$ °C
LED-Modul: > 200.000 h (L 80 B 50)
50.000 h (L 90 B 50)

Umgebungstemperatur max. $t_a = 45$ °C (100 %)
LED-Modul: > 200.000 h (L 80 B 50)
50.000 h (L 90 B 50)

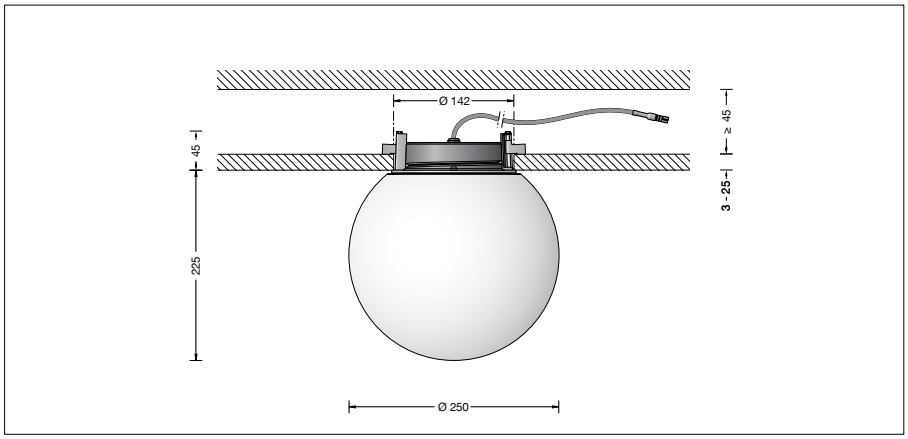


**Ergänzungsteile**
Netzteile für LED-Leuchten
220-240 V · 0/50-60 Hz mit Zugentlastung und Steckverbindersystem

**13 176** Netzteil on/off
**13 203** Netzteil DALI

Die Netzteile sind nur für den Betrieb mit einer LED-Leuchte geeignet.

**13 025** Einbaugehäuse

Zu den Ergänzungsteilen gibt es eine gesonderte Gebrauchsanweisung.