BEGA

51 030.6

Tischleuchte für die Verwendung im Innenbereich

Projekt · Referenznummer

Datum

Produktdatenblatt

Anwendung
Tischleuchte · Innenleuchte mit Metallgehäuse und lichtstreuenden Scheiben aus Kunststoff für nach oben und unten gerichtetes, abgeblendetes Licht.

Produktbeschreibung
Tischleuchte »STUDIO LINE«
Metallarmatur, Oberfläche Farbe samtschwarz
Gehäuseblende aus Aluminium,
Oberfläche Farbe samtschwarz
Innenfarbton kupfer matt
Lichtstreuende Scheiben aus Kunststoff mit optischer Struktur
Tastdimmer zur stufenlosen Regulierung der Helligkeit
Anschlussleitung schwarz · 2 m,
mit Schutzkontaktstecker
LED-Netzteil
220-240 V ∿ 50-60 Hz
BEGA Thermal Control®
Temporäre thermische Regulierung der Leuchtenleistung zum Schutz temperaturempfindlicher Bauteile, ohne die Leuchte abzuschalten
Schutzklasse I
CE – Konformitätszeichen
Gewicht: 2,6 kg
Dieses Produkt enthält Lichtquellen der Energieeffizienzklasse(n) D

Einschaltstrom
Einschaltstrom: 5 A / 50 µs
Maximale Anzahl Leuchten dieser Bauart je Leitungsschutzschalter:

B 10 A:	31 Leuchten
B 16 A:	50 Leuchten
C 10 A:	52 Leuchten
C 16 A:	80 Leuchten

Lichttechnik
Leuchtendaten für das Lichttechnische Berechnungsprogramm DIALux für Außenbeleuchtung, Straßenbeleuchtung und Innenbeleuchtung, sowie Leuchtendaten im EULUMDAT und im IES-Format finden Sie auf der BEGA Website www.bega.com.

Leuchtmittel

Modul-Anschlussleistung	17,1 W
Leuchten-Anschlussleistung	19,5 W
Bemessungstemperatur	t_a = 25 °C
Umgebungstemperatur	$t_{a\,max}$ = 35 °C

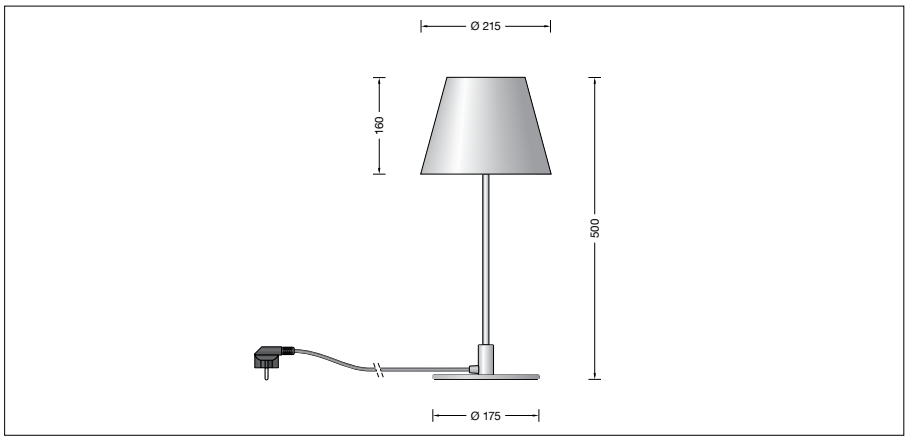

51 030.6 K3
Modul-Bezeichnung
LED-1224/930 + LED-1225/930

Farbtemperatur	3000 K
Farbwiedergabeindex	CRI > 90
Modul-Lichtstrom	2820 lm
Leuchten-Lichtstrom	1297 lm
Leuchten-Lichtausbeute	66,5 lm / W

Lebensdauer · Umgebungstemperatur
Bemessungstemperatur t_a = 25 °C

LED-Netzteil:	> 50.000 h
LED-Modul:	> 200.000 h (L 80 B 50)
	50.000 h (L 90 B 50)

Umgebungstemperatur max. t_a = 35 °C (100 %)

LED-Netzteil:	50.000 h
LED-Modul:	> 200.000 h (L 80 B 50)
	50.000 h (L 90 B 50)

Bestellnummer 51 030.6
Innenfarbton wahlweise

• messing matt	Kennziffer **.4**
• kupfer matt	Kennziffer **.6**