BEGA 51301.2

Bodenstehleuchte für die Verwendung im Innenbereich

Projekt · Referenznummer	Datum

Produktdatenblatt

Anwendung
Bodenstehleuchte · Innenleuchte mit Metallarmatur und mundgeblasenem Opalglas, für freistrahlendes und blendfreies Licht.

Produktbeschreibung
Armatur aus Edelstahl
Mundgeblasenes Opalglas
Anschlussleitung schwarz · 2 m,
mit Schutzkontaktstecker
Schnurdimmer (Tastdimmer) zur stufenlosen Regulierung der Helligkeit
Erfüllt Flicker-Anforderungen gemäß IEEE 1789, DIN IEC/TR 63158, DIN IEC/TR 61547-1
LED-Netzteil
220-240 V ∿ 50/60 Hz
Schutzklasse I
CE – Konformitätszeichen
Gewicht: 10,8 kg
Dieses Produkt enthält Lichtquellen der Energieeffizienzklasse(n) D

Leuchtmittel

Modul-Anschlussleistung	18,8 W
Leuchten-Anschlussleistung	22 W
Bemessungstemperatur	t_a = 25 °C
Umgebungstemperatur	$t_{a\,max}$ = 35 °C

51 301.2 K27

Modul-Bezeichnung	LED-1471/927
Farbtemperatur	2700 K
Farbwiedergabeindex	CRI > 90
Modul-Lichtstrom	3180 lm
Leuchten-Lichtstrom	2243 lm
Leuchten-Lichtausbeute	102 lm / W

51 301.2 K3

Modul-Bezeichnung	LED-1471/930
Farbtemperatur	3000 K
Farbwiedergabeindex	CRI > 90
Modul-Lichtstrom	3225 lm
Leuchten-Lichtstrom	2275 lm
Leuchten-Lichtausbeute	103,4 lm / W

Lebensdauer · Umgebungstemperatur
Bemessungstemperatur t_a = 25 °C

LED-Netzteil:	> 50.000 h
LED-Modul:	> 200.000 h (L 80 B 50)
	50.000 h (L 90 B 50)

Umgebungstemperatur max. t_a = 35 °C (100 %)

LED-Netzteil:	50.000 h
LED-Modul:	> 200.000 h (L 80 B 50)
	50.000 h (L 90 B 50)

Einschaltstrom
Einschaltstrom: 28 A / 165 µs
Maximale Anzahl Leuchten dieser Bauart je Leitungsschutzschalter:

B 10 A:	13 Leuchten
B 16 A:	22 Leuchten
C 10 A:	21 Leuchten
C 16 A:	36 Leuchten

Lichttechnik
Leuchtendaten für das Lichttechnische Berechnungsprogramm DIALux für Außenbeleuchtung, Straßenbeleuchtung und Innenbeleuchtung, sowie Leuchtendaten im EULUMDAT und im IES-Format finden Sie auf der BEGA Website www.bega.com.
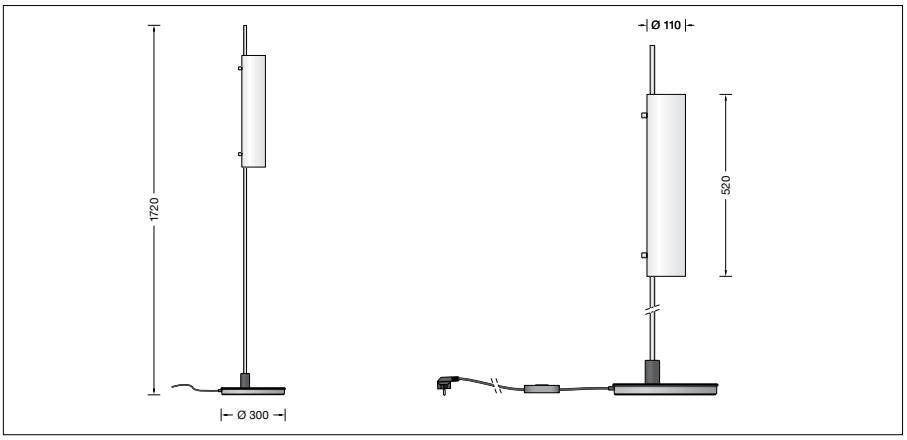
Bestellnummer 51 301.2
LED-Farbtemperatur wahlweise 2700 K oder 3000 K
2700 K – Bestellnummer + **K27**
3000 K – Bestellnummer + **K3**