BEGA

51 441.7

Systempendelleuchte für die Verwendung im Innenbereich

Projekt · Referenznummer

Datum

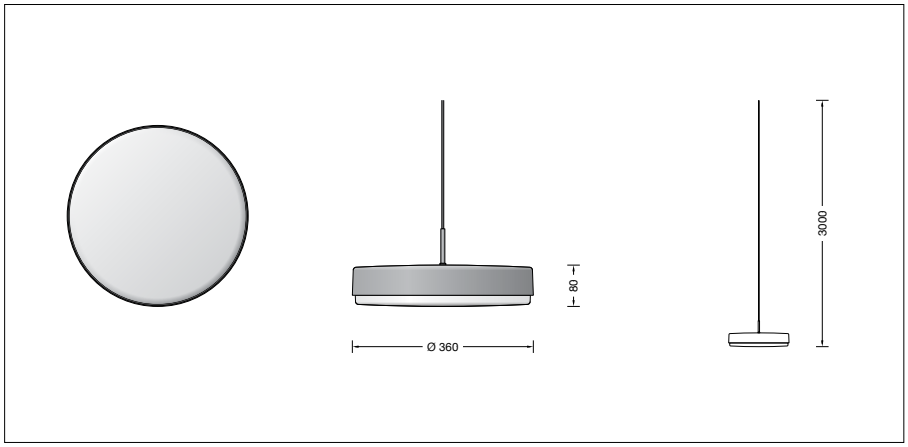

Produktdatenblatt

Anwendung
Pendelleuchte · Innenleuchte mit transluzent-weißer Kunststoffabdeckung und Metallgehäuse für seitlich abgeblendetes Licht. BEGA Systempendelleuchte für die Verwendung in Kombination mit verschiedenen BEGA Installationskomponenten.

Produktbeschreibung
Leuchtengehäuse aus Aluminium,
Oberfläche Farbe samtgrün
Pendelrohr Oberfläche Farbe samtschwarz
Kunststoffabdeckung transluzent-weiß,
BEGA NeoGlass®
Leitungspendel ·
Mantelleitung schwarz 2 x 0,75□
Gesamtlänge der Leuchte ca. 3000 mm
Schutzklasse III
Schlagfestigkeit IK04
Schutz gegen mechanische
Schläge < 0,5 Joule
CE – Konformitätszeichen
Gewicht: 2,4 kg
Dieses Produkt enthält Lichtquellen der Energieeffizienzklasse(n) B
Leuchte ohne Baldachin,
zum Anschluss an eine zusätzlich erforderliche BEGA Installationskomponente (Ergänzungsteil)

Lichttechnik
Leuchtendaten für das Lichttechnische Berechnungsprogramm DIALux für Außenbeleuchtung, Straßenbeleuchtung und Innenbeleuchtung, sowie Leuchtendaten im EULUMDAT- und im IES-Format finden Sie auf der BEGA Website unter www.bega.com.

Leuchtmittel

Modul-Anschlussleistung	19 W
Leuchten-Anschlussleistung	21,6 W
Modul-Bezeichnung	LED-1614/93040
Farbwiedergabeindex	CRI > 90
Bemessungstemperatur	t_a = 25 °C
Umgebungstemperatur	$t_{a\,max}$ = 35 °C

Die Farbtemperatur der Leuchte kann wahlweise auf 3000 K (Werkseinstellung) oder 4000 K eingestellt werden.

Betrieb bei Farbtemperatur	3000 K
Modul-Lichtstrom	3850 lm
Leuchten-Lichtstrom	2764 lm
Leuchten-Lichtausbeute	128 lm/W

Betrieb bei Farbtemperatur	4000 K
Modul-Lichtstrom	3935 lm
Leuchten-Lichtstrom	2825 lm
Leuchten-Lichtausbeute	130,8 lm/W

BEGA Smart
Diese Systempendelleuchte können Sie bei Verwendung einer entsprechenden Installationskomponente in BEGA Smart integrieren und per App oder anderer Bedienkomponenten via Funk steuern.

Lebensdauer · Umgebungstemperatur
Bemessungstemperatur t_a = 25 °C

LED-Netzteil:	> 50.000 h
LED-Modul:	> 200.000 h (L 80 B 50)
	50.000 h (L 90 B 50)

Umgebungstemperatur max. t_a = 35 °C (100 %)

LED-Netzteil:	50.000 h
LED-Modul:	> 200.000 h (L 80 B 50)
	50.000 h (L 90 B 50)

Ergänzungsteile
BEGA Installationskomponenten mit LED-Netzteil.
Oberfläche samtschwarz

Je nach gewünschter Installationsart stehen folgende Installationskomponenten passend für diese BEGA Systempendelleuchte zur Verfügung:

Für gerade Decken aller Art:

13 237 Aufbaubaldachin (Typ A)
DALI · 220-240 V · 490 mA DC
13 265 Aufbaubaldachin (Typ AS)
Smart steuerbar / dimmbar ·
220-240 V · 490 mA DC

Für gerade und geneigte Decken
Neigung von 0 - 40°:

13 243 Aufbaubaldachin (Typ B)
DALI · 220-240 V · 490 mA DC
13 249 Einbaubaldachin (Typ C)
DALI · 220-240 V · 500 mA DC
13 271 Einbaubaldachin (Typ CS)
Smart steuerbar / dimmbar ·
220-240 V ·500 mA DC

Für Aufbau- und Einbau-Stromschienensysteme 3-Phasen Eurostandard-Plus® :

13 219 Stromschienenadapter (Typ D)
DALI · 220-240 V · 500 mA DC

Zu den Ergänzungsteilen gibt es eine gesonderte Gebrauchsanweisung.

Bestellnummer 51 441.7
Oberfläche wahlweise

• samtweiß	Kennziffer **.1**
• samtschwarz	Kennziffer **.5**
• samtgrün	Kennziffer **.7**
• samtblau	Kennziffer **.8**