BEGA

56 580

Pendelleuchte für die Verwendung im Innenbereich

05

Projekt · Referenznummer

Datum

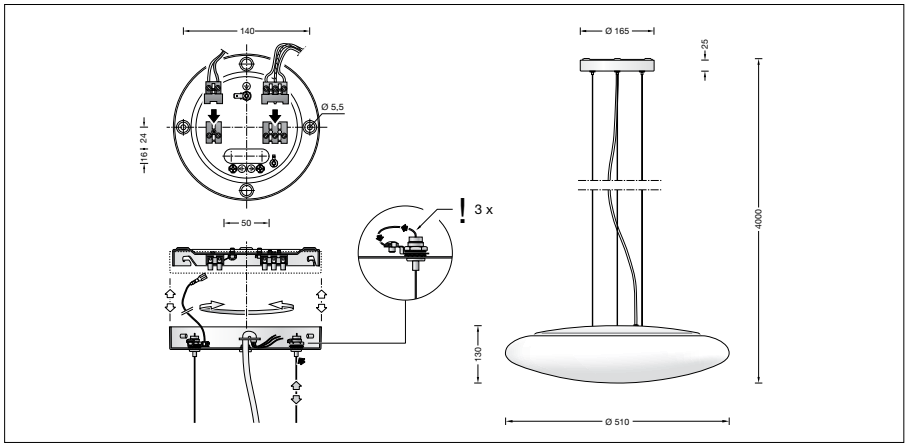

Produktdatenblatt

Anwendung
Pendelleuchte · Innenleuchte mit mundgeblasenem Opalglas für freistrahlendes und gleichmäßiges Licht.
Leuchtengehäuse und Baldachin aus Metall mit 3 Stahlseilaufhängungen.

Produktbeschreibung
Leuchtengehäuse und Baldachin aus Metall, Oberfläche Farbe weiß
Mundgeblasenes Opalglas
2 Befestigungsbohrungen ø 5,5 mm
Abstand 140 mm
Leitungspendel · Mantelleitung transparent
5 x 0,75□ · Stahlseilaufhängung
Gesamtlänge der Leuchte ca. 4000 mm
Anschlussklemme 2,5□
mit Steckvorrichtung
Schutzleiteranschluss
Anschlussklemme 2-polig für digitale Steuerung
Erfüllt Flicker-Anforderungen gemäß IEEE 1789, DIN IEC/TR 63158, DIN IEC/TR 61547-1
LED-Netzteil
220-240 V ∼ 0/50-60 Hz
DC 170-276 V
DALI-steuerbar
Anzahl der DALI-Adressen: 1
Zwischen Netz- und Steuerleitungen ist eine Basisisolierung vorhanden
BEGA Thermal Control®
Temporäre thermische Regulierung der Leuchtenleistung zum Schutz temperaturempfindlicher Bauteile, ohne die Leuchte abzuschalten
Schutzklasse I
Schlagfestigkeit IK03
Schutz gegen mechanische Schläge < 0,35 Joule
05 – Sicherheitszeichen
CE – Konformitätszeichen
Gewicht: 8,8 kg
Dieses Produkt enthält Lichtquellen der Energieeffizienzklasse(n) D, E

Leuchtmittel

Modul-Anschlussleistung	31,8 W
Leuchten-Anschlussleistung	35 W
Bemessungstemperatur	t_a = 25 °C
Umgebungstemperatur	$t_{a\,max}$ = 45 °C

56 580 K3

Modul-Bezeichnung	LED-0531/930
Farbtemperatur	3000 K
Farbwiedergabeindex	CRI > 90
Modul-Lichtstrom	4645 lm
Leuchten-Lichtstrom	3640 lm
Leuchten-Lichtausbeute	104 lm/W

56 580 K4

Modul-Bezeichnung	LED-0531/940
Farbtemperatur	4000 K
Farbwiedergabeindex	CRI > 90
Modul-Lichtstrom	4720 lm
Leuchten-Lichtstrom	3700 lm
Leuchten-Lichtausbeute	105,7 lm/W

Lebensdauer · Umgebungstemperatur
Bemessungstemperatur t_a = 25 °C

LED-Netzteil:	> 50.000 h
LED-Modul:	140.000 h (L 80 B 50)
	50.000 h (L 90 B 50)

Umgebungstemperatur max. t_a = 45 °C (100 %)

LED-Netzteil:	50.000 h
LED-Modul:	110.000 h (L 80 B 50)
	50.000 h (L 90 B 50)

Umgebungstemperatur max. t_a = 50 °C (95 %)

LED-Netzteil:	50.000 h
LED-Modul:	> 50.000 h (L 70 B 50)

BEGA Thermal Control® schützt temperaturempfindliche Leuchtenbauteile, indem es die Nennleistung bei hoher Temperatur vorübergehend reduziert.

Einschaltstrom
Einschaltstrom: 10 A / 200 µs
Maximale Anzahl Leuchten dieser Bauart je Leitungsschutzschalter:

B 10 A:	18 Leuchten
B 16 A:	30 Leuchten
C 10 A:	31 Leuchten
C 16 A:	51 Leuchten

Lichttechnik
Leuchtendaten für das Lichttechnische Berechnungsprogramm DIALux für Außenbeleuchtung, Straßenbeleuchtung und Innenbeleuchtung, sowie Leuchtendaten im EULUMDAT- und im IES-Format finden Sie auf der BEGA Website unter www.bega.com.

Bestellnummer 56 580
LED-Farbtemperatur wahlweise 3000 K oder 4000 K
3000 K – Bestellnummer + **K3**
4000 K – Bestellnummer + **K4**