BEGA

77 070

Bodenaufbauleuchte

IP 67

Projekt · Referenznummer

Datum

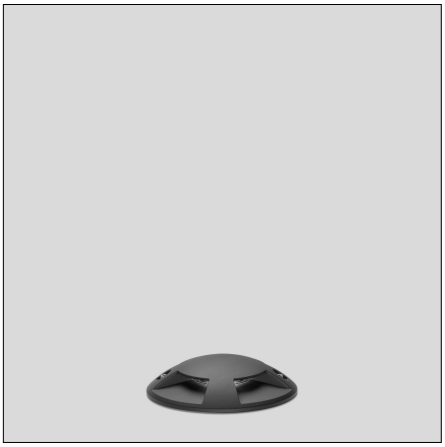

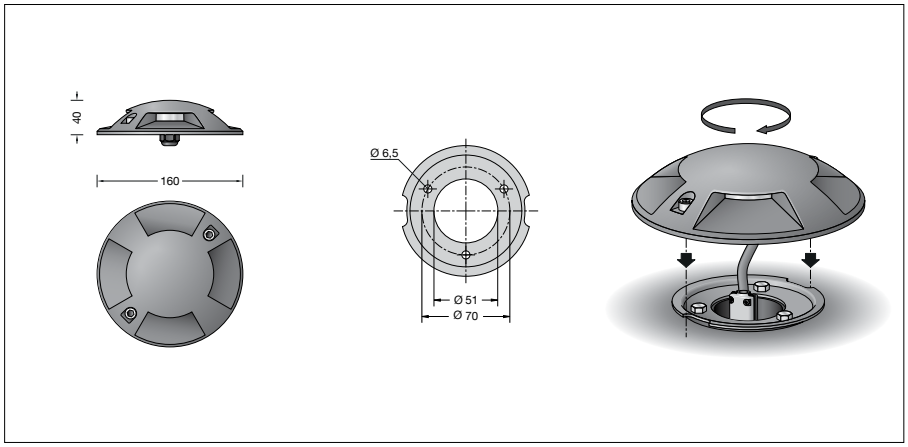

Produktdatenblatt

Produktbeschreibung
Leuchte besteht aus Aluminiumguss
und Edelstahl
Beschichtungstechnologie BEGA Tricoat®
Farbe Grafit
Borosilikatglas
Leuchte mit Montageplatte zum Aufschrauben
auf ein Fundament oder
auf ein Anschlussgehäuse
Montageplatte aus Edelstahl
Werkstoff-Nummer 1.4301
3 Befestigungsbohrungen ø 6,5 mm
Teilung 120° · Teilkreis ø 70 mm
1,8 m wasserbeständige Anschlussleitung
05RN8-F 2 × 1□ mit eingebautem
Wasserstopper und 1,2 m PVC Installationsrohr
Schutzklasse III
Schutzart IP 67
Staubdicht und Schutz gegen zeitweiliges
Untertauchen
Druckbelastung 1.000 kg (~10 kN)
Schlagfestigkeit IK10
Schutz gegen mechanische
Schläge < 20 Joule
Maximale Oberflächentemperatur 20 °C
(gemessen nach EN 60598 bei ta 15 °C)
– Sicherheitszeichen
CE – Konformitätszeichen
Gewicht: 0,95 kg
Dieses Produkt enthält Lichtquellen der
Energieeffizienzklasse(n) G

Lichttechnik
Leuchtendaten für das Lichttechnische
Berechnungsprogramm DIALux für
Außenbeleuchtung, Straßenbeleuchtung und
Innenbeleuchtung, sowie Leuchtendaten im
EULUMDAT- und im IES-Format finden Sie auf
der BEGA Website unter www.bega.com.

Lichtverteilung

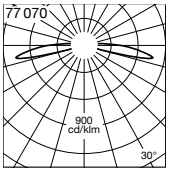

Anwendung
Bodenaufbauleuchte mit vierseitigem Lichtaustritt.
Überrollbar von Fahrzeugen mit luftgefüllten
Reifen.
Bitte beachten Sie:
In Fahrspuren, wo die Leuchte horizontalen
Kräften durch Bremsen, Beschleunigen und
Richtungswechsel ausgesetzt ist, darf die
Leuchte nicht eingesetzt werden.
Für die unterschiedlichen Anforderungen am
Montageort bieten wir ein Anschlussgehäuse
als Ergänzungsteil an.
Die Leuchten können somit auf unbefestigte
Untergründe montiert werden.

Leuchtmittel

Modul-Anschlussleistung	2,2 W
Leuchten-Anschlussleistung	2,6 W
Bemessungstemperatur	t_a = 25 °C
Umgebungstemperatur	$t_{a\,max}$ = 65 °C

77 070 K3

Modul-Bezeichnung	LED-0245/830
Farbtemperatur	3000 K
Farbwiedergabeindex	CRI > 80
Modul-Lichtstrom	275 lm
Leuchten-Lichtstrom	29 lm
Leuchten-Lichtausbeute	11,2 lm/W

77 070 K27

Modul-Bezeichnung	LED-0245/827
Farbtemperatur	2700 K
Farbwiedergabeindex	CRI > 80
Modul-Lichtstrom	265 lm
Leuchten-Lichtstrom	28 lm
Leuchten-Lichtausbeute	10,8 lm/W

Lebensdauer · Umgebungstemperatur
Bemessungstemperatur t_a = 25 °C
LED-Modul: > 200.000 h (L 80 B 50)
100.000 h (L 90 B 50)

Umgebungstemperatur max. t_a = 65 °C (100 %)
LED-Modul: 195.000 h (L 80 B 50)

BEGA Tricoat®
BEGA Tricoat® ist ein geschütztes
Warenzeichen für eine Technologie die wir
einsetzen, um maximale Korrosionsfestigkeit
zu erreichen. Diese speziell aufeinander
abgestimmten anorganischen und organischen
Beschichtungsverfahren – aufgetragen auf
extrem beständige Legierungen – sorgen für
den bestmöglichen Oberflächenschutz und
eine herausragende Korrosionsfestigkeit.

BEGA Constant Optics®
BEGA Constant Optics® bezeichnet ein
effizientes optisches System, das nahezu
keinem Verschleiß unterliegt. Die verwendeten
langlebigen Materialien Glas, Reinstaluminium
und Silikon unterliegen selbst unter extremen
Bedingungen wie hohen Temperaturen und UV-
Strahlung keinerlei Alterungserscheinungen.

Ergänzungsteile
Sicherheitstrafos nach
EN 61558/VDE 0570

70 564 Netzteil
Primär: 230 V ∿ 50/60 Hz
Sekundär: 24 V = DC · 5-15 W

70 465 Netzteil
Primär: 230 V ∿ 50/60 Hz
Sekundär: 24 V = DC · 10-25 W

71 134 Netzteil
Primär:
AC: 198-264 V ∿ 50/60 Hz
DC: 176-275 V
Sekundär: 24 V = DC · 0-70 W

71 246 Anschlussgehäuse
aus feuerverzinktem Stahl
Gesamtlänge 225 mm

70 730 Verteilerdose mit 7 Leitungs-
einführungen · Klemme 5 x 4□

Zu den Ergänzungsteilen gibt es eine
gesonderte Gebrauchsanweisung.

Bestellnummer 77 070
LED-Farbtemperatur wahlweise 2700 K
oder 3000 K
2700 K – Bestellnummer + **K27**
3000 K – Bestellnummer + **K3**