BEGA

77 090

Bodenaufbauleuchte

10 IP 67

Projekt · Referenznummer

Datum

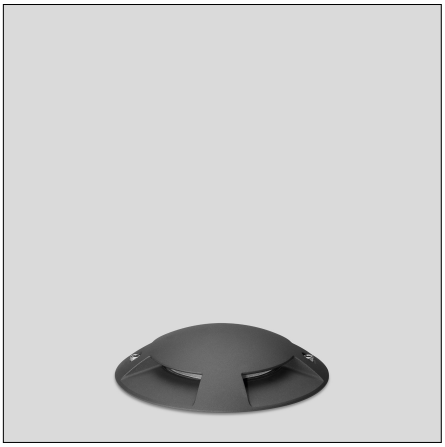

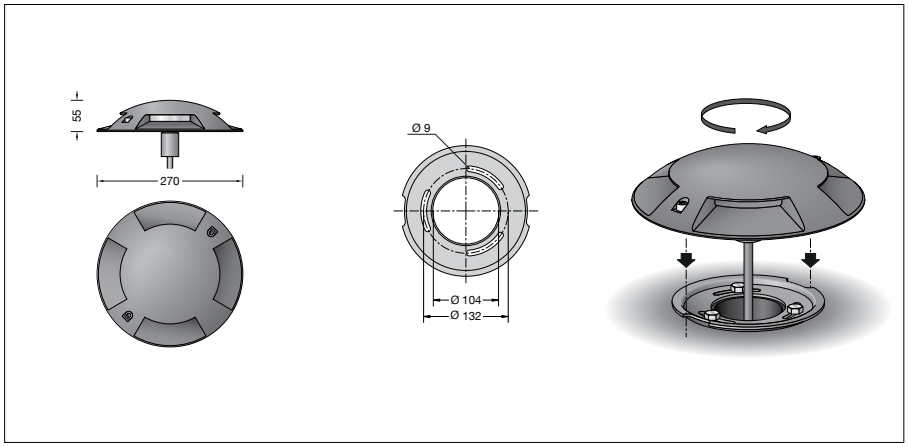

Produktdatenblatt

Produktbeschreibung
Leuchte besteht aus Aluminiumguss
und Edelstahl
Beschichtungstechnologie BEGA Tricoat®
Farbe Grafit
Borosilikatglas
Silikondichtung
Leuchte mit Montageplatte zum Aufschrauben
auf ein Fundament oder
auf ein Anschlussgehäuse
Montageplatte aus Edelstahl
Werkstoff-Nummer 1.4301
3 Befestigungsbohrungen ø 9 mm
Teilung 120° · Teilkreis ø 132 mm
1,8 m wasserbeständige Anschlussleitung
07RN8-F 3 G 1 □ mit eingebautem
Wasserstopper und 1,2 m PVC Installationsrohr
LED-Netzteil
220-240 V ~ 0/50-60 Hz
DC 176-276 V
Schutzklasse I
Schutzart IP 67
Staubdicht und Schutz gegen zeitweiliges
Untertauchen
Druckbelastung 1.000 kg (~10 kN)
Schlagfestigkeit IK10
Schutz gegen mechanische
Schläge < 20 Joule
Maximale Oberflächentemperatur 30 °C
(gemessen nach EN 60598 bei ta 15 °C)
10 – Sicherheitszeichen
CE – Konformitätszeichen
Gewicht: 2,8 kg
Dieses Produkt enthält Lichtquellen der
Energieeffizienzklasse(n) G

Lichtverteilung

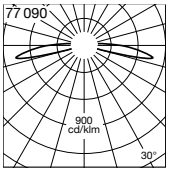

Anwendung
Bodenaufbauleuchte mit vierseitigem Lichtaustritt.
Überrollbar von Fahrzeugen mit luftgefüllten
Reifen.
Für die unterschiedlichen Anforderungen am
Montageort bieten wir ein Anschlussgehäuse
als Ergänzungsteil an.
Die Leuchten können somit auf unbefestigte
Untergründe montiert werden.
Bitte beachten Sie:
In Fahrspuren, wo die Leuchte horizontalen
Kräften durch Bremsen, Beschleunigen und
Richtungswechsel ausgesetzt ist, darf die
Leuchte nicht eingesetzt werden.

Leuchtmittel

Modul-Anschlussleistung	11,8 W
Leuchten-Anschlussleistung	13,6 W
Bemessungstemperatur	t_a = 25 °C
Umgebungstemperatur	$t_{a\,max}$ = 50 °C

77 090 K27

Modul-Bezeichnung	2x LED-0258/827
Farbtemperatur	2700 K
Farbwiedergabeindex	CRI > 80
Modul-Lichtstrom	1740 lm
Leuchten-Lichtstrom	264 lm
Leuchten-Lichtausbeute	19,4 lm/W

77 090 K3

Modul-Bezeichnung	2x LED-0258/830
Farbtemperatur	3000 K
Farbwiedergabeindex	CRI > 80
Modul-Lichtstrom	1750 lm
Leuchten-Lichtstrom	265 lm
Leuchten-Lichtausbeute	19,5 lm/W

Lebensdauer · Umgebungstemperatur
Bemessungstemperatur t_a = 25 °C

LED-Netzteil:	> 50.000 h
LED-Modul:	> 200.000 h (L 80 B 50)
	100.000 h (L 90 B 50)

Umgebungstemperatur max. t_a = 50 °C (100 %)

LED-Netzteil:	50.000 h
LED-Modul:	> 200.000 h (L 80 B 50)
	100.000 h (L 90 B 50)

Lichttechnik
Leuchtendaten für das Lichttechnische
Berechnungsprogramm DIALux für
Außenbeleuchtung, Straßenbeleuchtung und
Innenbeleuchtung, sowie Leuchtendaten im
EULUMDAT- und im IES-Format finden Sie auf
der BEGA Website unter www.bega.com.

Einschaltstrom
Einschaltstrom: 16 A / 100 µs
Maximale Anzahl Leuchten dieser Bauart
je Leitungsschutzschalter:

B 10 A:	25 Leuchten
B 16 A:	55 Leuchten
C 10 A:	45 Leuchten
C 16 A:	70 Leuchten

BEGA Tricoat®
BEGA Tricoat® ist ein geschütztes
Warenzeichen für eine Technologie die wir
einsetzen, um maximale Korrosionsfestigkeit
zu erreichen. Diese speziell aufeinander
abgestimmten anorganischen und organischen
Beschichtungsverfahren – aufgetragen auf
extrem beständige Legierungen – sorgen für
den bestmöglichen Oberflächenschutz und
eine herausragende Korrosionsfestigkeit.

BEGA Constant Optics®
BEGA Constant Optics® bezeichnet ein
effizientes optisches System, das nahezu
keinem Verschleiß unterliegt. Die verwendeten
langlebigen Materialien Glas, Reinstaluminium
und Silikon unterliegen selbst unter extremen
Bedingungen wie hohen Temperaturen und UV-
Strahlung keinerlei Alterungserscheinungen.

Ergänzungsteile

71 246 Anschlussgehäuse
aus feuerverzinktem Stahl
Gesamtlänge 225 mm

70 730 Verteilerdose mit 7 Leitungs-
einführungen · Klemme 5 x 4 □

Zu den Ergänzungsteilen gibt es eine
gesonderte Gebrauchsanweisung.

Bestellnummer 77 090
LED-Farbtemperatur wahlweise 2700 K
oder 3000 K
2700 K – Bestellnummer + **K27**
3000 K – Bestellnummer + **K3**