# BEGA

# 84 514

Hochleistungsscheinwerfer RGBW

10 IP 67

Projekt · Referenznummer

Datum

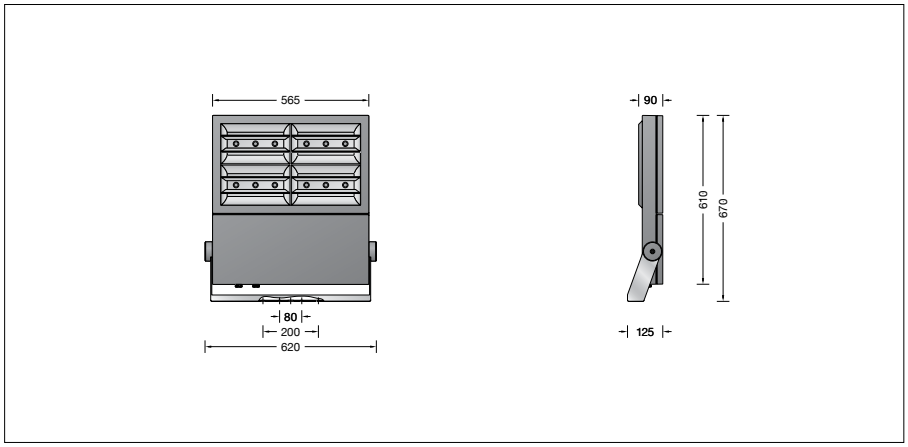


## Produktdatenblatt

**Produktbeschreibung**
Scheinwerfer besteht aus Aluminiumguss, Aluminium und Edelstahl
Beschichtungstechnologie BEGA Unidure®
Sicherheitsglas mit optischer Struktur
Silikondichtung
Reflektor aus eloxiertem Reinstaluminium
Schwenkbereich 180°
Befestigungsbügel aus Edelstahl
Werkstoff-Nr. 1.4301 mit
1 zentralen Bohrung ø 22 mm und
2 Bohrungen ø 9 mm · Abstand 80 mm
2 Bohrungen ø 11,5 mm · Abstand 200 mm
2 Leitungsverschraubungen mit Zugentlastung zur Durchverdrahtung der Netzanschlussleitung von ø 7,5–15 mm
1 Leitungsverschraubung werkseitig mit Blindstopfen verschlossen
Anschlussklemme und
Schutzleiterklemme 2,5□
Integrierter Umschalter zur manuellen Begrenzung des Lichtstroms oder Leistungsreduzierung über eine geschaltete Steuerleitung mit drei einstellbaren Leistungen 70 % · 50 % · 30 %
BEGA Ultimate Driver®
LED-Netzteil
220-240 V ∼ 0/50-60 Hz
DC 176-264 V
Im Gleichspannungsbetrieb wird die LED-Leistung auf 50 % begrenzt
DALI-steuerbar (DT8, RGBWAF, xy)
Zwischen Netz- und Steuerleitungen ist eine Basisisolierung vorhanden
BEGA Thermal Control®
Temporäre thermische Regulierung der Leuchtenleistung zum Schutz temperaturempfindlicher Bauteile, ohne die Leuchte abzuschalten
Schutzklasse I
Schutzart IP 67
Staubdicht und Schutz gegen zeitweiliges Untertauchen
Schlagfestigkeit IK08
Schutz gegen mechanische Schläge < 5 Joule
10 – Sicherheitszeichen
CE – Konformitätszeichen
Windangriffsfläche: 0,38 m²
Gewicht: 25,0 kg

**Anwendung**
Hochleistungsscheinwerfer mit breitstreuender Lichtstärkeverteilung für additive Farbmischung RGBW.
Der Scheinwerfer kann über eine DALI-Farblichtsteuerung (DT8, RGBWAF, xy) gesteuert werden.
Dazu empfehlen wir den Einsatz von BEGA DALI-Systemkomponenten.
Für eine Vielzahl von Beleuchtungsaufgaben im Innen- und Außenbereich.

**Lebensdauer · Umgebungstemperatur**
Bemessungstemperatur $t_a$ = 25 °C
LED-Netzteil: > 50.000 h
LED-Modul: 160.000 h (L 80 B 50)

Umgebungstemperatur max. $t_a$ = 30 °C (100 %)
LED-Netzteil: 50.000 h
LED-Modul: 150.000 h (L 80 B 50)

**Leuchtmittel**

| | |
|---|---|
| Modul-Anschlussleistung | 338 W |
| Leuchten-Anschlussleistung | 378 W |
| Bemessungstemperatur | $t_a$ = 25 °C |
| Umgebungstemperatur | $t_{a\,max}$ = 30 °C |
| Modul-Bezeichnung | 4x LED-0801/RGBW |
| Leuchten-Lichtstrom | 22287 lm |
| Leuchten-Lichtausbeute | 59 lm/W |

**Lichttechnik**
Scheinwerfer mit bandförmiger Lichtstärkeverteilung.
Halbstreuwinkel 78/63°
Leuchtendaten für das Lichttechnische Berechnungsprogramm DIALux für Außenbeleuchtung, Straßenbeleuchtung und Innenbeleuchtung, sowie Leuchtendaten im EULUMDAT und im IES-Format finden Sie auf der BEGA Website www.bega.com.

**Ergänzungsteile**
Montagedose und Befestigungssockel für die ortsfeste Montage eines Scheinwerfers auf Pfeilern, Wänden oder unter Decken
**70 225** Montagedose IP 65
**70 348** Montagedose IP 55
**70 208** Befestigungssockel h = 120 mm

Aufsatzmuffen für die Montage eines Scheinwerfers auf einem Mast
**70 342** für Mastzopf ø 76 mm
**70 343** für Mastzopf ø 89 mm

Mastaufsätze für die Mehrfachanordnung von Scheinwerfern auf einem Stahlmast
**70 762** Mastaufsatz für 2 Scheinwerfer
**70 763** Mastaufsatz für 3 Scheinwerfer
**70 764** Mastaufsatz für 4 Scheinwerfer

Traverse für die Montage an Wand-, Decken- oder Bodenflächen oder an Tragwerkkonstruktionen
**71 211** Traverse
**71 216** Montageadapter für 1 Scheinwerfer

Blende und innenliegendes Raster zur seitlichen Blendungsbegrenzung
**71 102** Blende
**71 104** Raster

Zu den Ergänzungsteilen gibt es eine gesonderte Gebrauchsanweisung.