BEGA 84 861

Unterwasserscheinwerfer IP 68

Projekt · Referenznummer

Datum

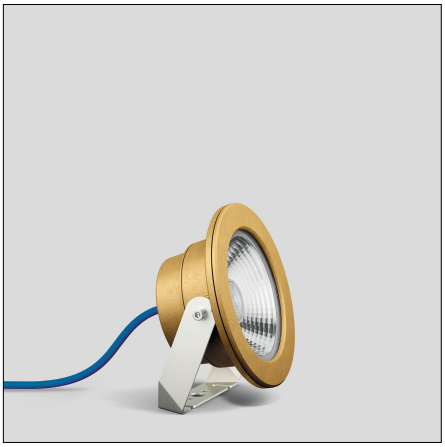

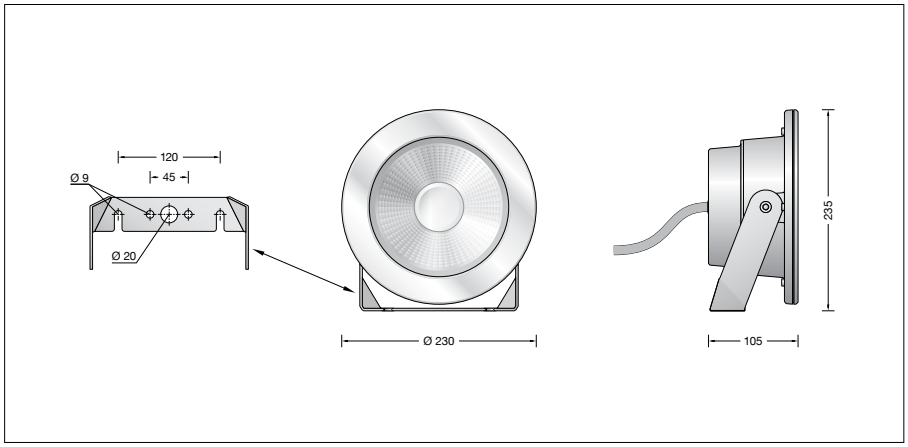

Produktdatenblatt

Produktbeschreibung
Leuchtengehäuse aus entzinkungsbeständigem Messingguss
Befestigungsbügel aus Edelstahl Werkstoff Nr. 1.4401, elektropoliert
Sicherheitsglas klar
Optische Silikonlinse · BEGA Hybrid Optics®
Reflektoroberfläche Reinstaluminium
Schwenkbereich 120°
2 Befestigungslanglöcher
Breite 9 mm · Abstand 120 mm
wasserbeständige Anschlussleitung 07RN8-F 5 G 1 □
Leitungslänge 7 m
DVGW-Konformitätszeichen Hygiene (HW-1011DQ0117)
BEGA Ultimate Driver®
Erfüllt Flicker-Anforderungen gemäß IEEE 1789, DIN IEC/TR 63158, DIN IEC/TR 61547-1
LED-Netzteil
220-240 V ∼ 0/50-60 Hz
DC 176-264 V
DALI-steuerbar
Anzahl der DALI-Adressen: 1
Zwischen Netz- und Steuerleitungen ist eine Basisisolierung vorhanden
BEGA Thermal Control®
Temporäre thermische Regulierung der Leuchtenleistung zum Schutz temperaturempfindlicher Bauteile, ohne die Leuchte abzuschalten (z.B. im Trockenbetrieb während Wartungsarbeiten)
Schutzklasse I
Schutzart IP 68 20 m
Staubdicht und druckwasserdicht
Maximale Eintauchtiefe 20 m
Schlagfestigkeit IK09
Schutz gegen mechanische Schläge < 10 Joule
CE – Konformitätszeichen
Gewicht: 7,0 kg
Dieses Produkt enthält Lichtquellen der Energieeffizienzklasse(n) D

Lichtverteilung

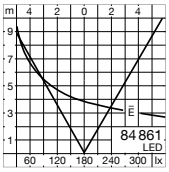

Anwendung
Druckwasserdichter Unterwasserscheinwerfer für die Beleuchtung von **nicht begehbaren** Teichen, Wasserbecken und Wasserspielen bis zu 20 Meter Wassertiefe.
Der Messingguss der Leuchten ist das optimale Material für den dauerhaften Einsatz unter Wasser. Der Werkstoff hat eine Trinkwasserzulassung und ist meerwasserbeständig.

Leuchtmittel

Modul-Anschlussleistung	41,5 W
Leuchten-Anschlussleistung	45 W
Bemessungstemperatur	t_a = 25 °C
Umgebungstemperatur	$t_{a\,max}$ = 35 °C

Auf Wunsch bieten wir Ihnen gerne Modifikationen für höhere Umgebungstemperaturen an.

84 861 K3

Modul-Bezeichnung	LED-0780/830
Farbtemperatur	3000 K
Farbwiedergabeindex	CRI > 80
Modul-Lichtstrom	6905 lm
Leuchten-Lichtstrom *	4940 lm
Leuchten-Lichtausbeute *	109,8 lm/W

* vorläufige Daten

Lebensdauer · Umgebungstemperatur
Bemessungstemperatur t_a = 25 °C

LED-Netzteil:	> 50.000 h
LED-Modul:	65.000 h (L 80 B 50)
	100.000 h (L 70 B 50)

Umgebungstemperatur max. t_a = 35 °C (100 %)

LED-Netzteil:	50.000 h
LED-Modul:	48.000 h (L 80 B 50)
	80.000 h (L 70 B 50)

DVGW-Konformitätszeichen Hygiene
Dieser Unterwasserscheinwerfer ist mit dem DVGW-Konformitätszeichen Hygiene (HW-1011DQ0117) zertifiziert und somit uneingeschränkt für alle Trinkwasseranwendungen einsetzbar.

Lichttechnik
Streuende Lichtstärkeverteilung
Halbstreuwinkel 64°
Leuchtendaten für das Lichttechnische Berechnungsprogramm DIALux für Außenbeleuchtung, Straßenbeleuchtung und Innenbeleuchtung, sowie Leuchtendaten im EULUMDAT und im IES-Format finden Sie auf der BEGA Website www.bega.com.
Bei der Planung einer Beleuchtungsanlage unter Wasser ist zu beachten, dass Wasser in Abhängigkeit seiner Trübung Licht absorbiert. Beleuchtungsstärke und Helligkeitseindruck nehmen gegenüber einem freibrennenden Scheinwerfer entsprechend ab.
Die Werte in den dargestellten Scheinwerferdiagrammen gelten für das Medium Luft.

BEGA Hybrid Optics®
Vollständige Lichtkontrolle dank optimaler Refraktion und Reflektion bietet BEGA Hybrid Optics®. Präzise berechnete Reflektoren mit einer Oberfläche aus Reinstaluminium sowie Linsen aus z.B. ultra-klarem Silikon oder Glas erfassen nahezu jeden Lichtstrahl der LED-Module. Im Zusammenspiel der Linsen- und der Reflektortechnik wird die maximale Anwendungseffizienz erreicht.

Ergänzungsteile
71 265 Montageplatte
Montageplatte für die Positionierung eines Unterwasserscheinwerfers, wenn dieser nicht bauseits mit dem Untergrund verschraubt wird.

Es gibt dazu eine gesonderte Gebrauchsanweisung.