BEGA

84 894

Lichtbauelement

10 IP 65

Projekt · Referenznummer

Datum

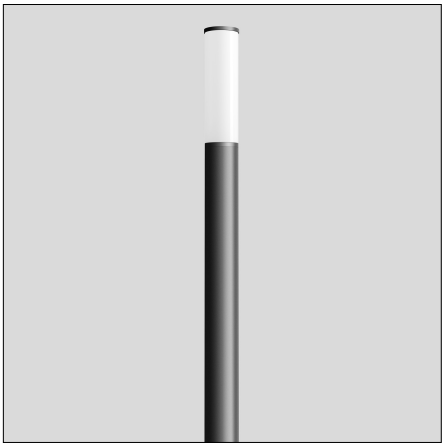

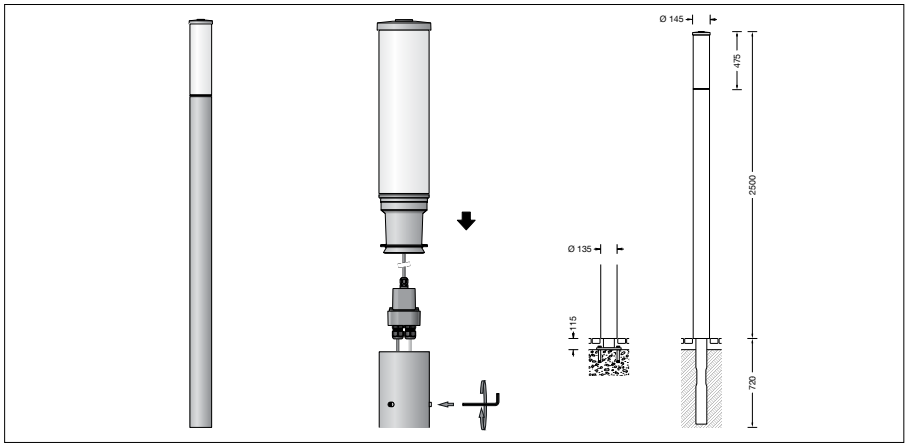

Produktdatenblatt

Produktbeschreibung
Leuchte besteht aus Aluminiumguss, Aluminium und Edelstahl
Beschichtungstechnologie BEGA Unidure®
Farbe Grafit oder Silber
Mast aus Aluminium
Kunststoffzylinder weiß
Befestigung des Lichtbauelements mit dem Erdstück **71 242** oder mit dem Aufschraubsockel **71 243** zum Aufschrauben auf ein Fundament (siehe Ergänzungsteile)
Anschlussdose mit
2 Leitungsverschraubungen zur Durchverdrahtung der Netzanschlussleitung von ø 8–17 mm max. 5 × 4□
1 Leitungsverschraubung werkseitig mit Blindstopfen verschlossen
Erfüllt Flicker-Anforderungen gemäß IEEE 1789, DIN IEC/TR 63158, DIN IEC/TR 61547-1
LED-Netzteil
220-240 V ∼ 0/50-60 Hz
DC 196-250 V
DALI-steuerbar
Anzahl der DALI-Adressen: 1
Zwischen Netz- und Steuerleitungen ist eine Basisisolierung vorhanden
BEGA Thermal Control®
Temporäre thermische Regulierung der Leuchtenleistung zum Schutz temperaturempfindlicher Bauteile, ohne die Leuchte abzuschalten
Schutzklasse I
Schutzart IP 65
Staubdicht und Schutz gegen Strahlwasser
Schlagfestigkeit IK08
Schutz gegen mechanische Schläge < 5 Joule
10 – Sicherheitszeichen
CE – Konformitätszeichen
Windangriffsfläche: 0,35 m²
Gewicht: 13,6 kg
Dieses Produkt enthält Lichtquellen der Energieeffizienzklasse(n) C

Anwendung
Lichtbauelement mit freistrahlendem Licht für die Beleuchtung und die Gestaltung von Plätzen, Zufahrten und Eingangsbereichen.

Leuchtmittel

Modul-Anschlussleistung	15,2 W
Leuchten-Anschlussleistung	17,3 W
Bemessungstemperatur	t_a = 25 °C
Umgebungstemperatur	$t_{a\,max}$ = 60 °C

84 894 K3

Modul-Bezeichnung	LED-0701/830
Farbtemperatur	3000 K
Farbwiedergabeindex	CRI > 80
Modul-Lichtstrom	3020 lm
Leuchten-Lichtstrom	2390 lm
Leuchten-Lichtausbeute	138,2 lm/W

84 894 K4

Modul-Bezeichnung	LED-0701/840
Farbtemperatur	4000 K
Farbwiedergabeindex	CRI > 80
Modul-Lichtstrom	3120 lm
Leuchten-Lichtstrom	2469 lm
Leuchten-Lichtausbeute	142,7 lm/W

Lebensdauer · Umgebungstemperatur
Bemessungstemperatur t_a = 25 °C

LED-Netzteil:	> 50.000 h
LED-Modul:	> 200.000 h (L 80 B 50)
	100.000 h (L 90 B 50)

Umgebungstemperatur max. t_a = 60 °C (100 %)

LED-Netzteil:	50.000 h
LED-Modul:	> 200.000 h (L 80 B 50)
	100.000 h (L 90 B 50)

Einschaltstrom
Einschaltstrom: 5 A / 50 µs
Maximale Anzahl Leuchten dieser Bauart je Leitungsschutzschalter:

B 10 A:	31 Leuchten
B 16 A:	50 Leuchten
C 10 A:	52 Leuchten
C 16 A:	85 Leuchten

Lichtstromanteile

Lichtstromanteil oberer Halbraum	49,8 %
Lichtstromanteil unterer Halbraum	50,2 %

BUG-Rating nach IES TM-15-07:
1–3–2
CEN Flux Code nach EN 13032-2:
13–37–67–50–100–12–37–67–50

Ergänzungsteile
71 242 Erdstück
71 243 Aufschraubsockel

Es gibt dazu eine gesonderte Gebrauchsanweisung.

Bestellnummer 84 894
LED-Farbtemperatur wahlweise 3000 K oder 4000 K
3000 K – Bestellnummer + **K3**
4000 K – Bestellnummer + **K4**

Farbe wahlweise Grafit oder Silber
Grafit – Bestellnummer
Silber – Bestellnummer + **A**
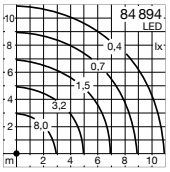
Lichtverteilung