BEGA 84 912

Gartenleuchte BEGA UniLink®

IP 65

Projekt · Referenznummer

Datum

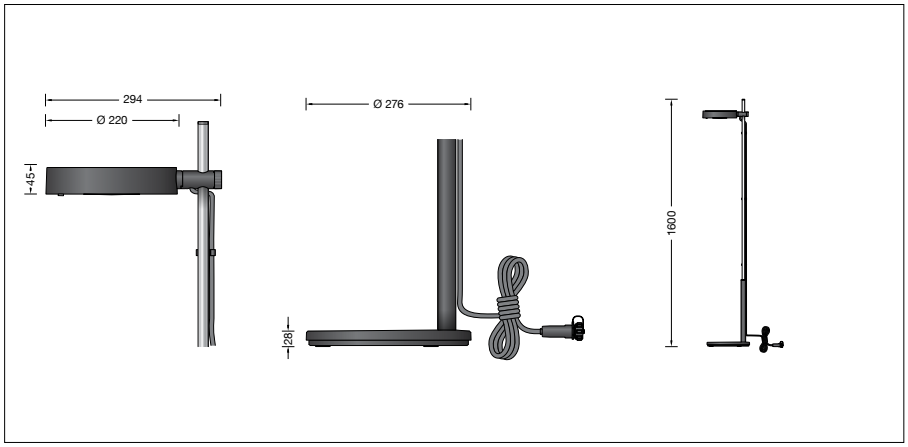

Produktdatenblatt

Anwendung
Ortsveränderliche Gartenleuchte BEGA UniLink® mit 5 m Anschlussleitung und Steckverbindung für den privaten Bereich. Mit abgeblendetem Licht und stufenlos einstellbarer Lichtpunkthöhe.
Der Lichtverteiler ist in der Neigung variabel. Für den Anschluss der Leuchte ist ein separat zu bestellender Netzstecker erforderlich.
Die landesüblichen Netzstecker mit 0,5 m Anschlussleitung sowie Verlängerungsleitungen und Fünffach-Verteiler stehen als Ergänzungsteile zur Verfügung.

Produktbeschreibung
Leuchte besteht aus Aluminiumguss, Aluminium und Edelstahl
Beschichtungstechnologie BEGA Unidure®
Farbe Grafit
Standrohr Aluminium eloxiert
Kunststoffabdeckung mit optischer Struktur
Silikondichtung
Leuchtenkopf in der Neigung um ± 30° und in der Höhe stufenlos einstellbar
5 m Anschlussleitung
X05RN-F FEP 2 × 1□ + 1G2,5□ mit BEGA UniLink® Steckverbindung (ø 23 mm)
Erfüllt Flicker-Anforderungen gemäß IEEE 1789, DIN IEC/TR 63158, DIN IEC/TR 61547-1
LED-Netzteil
220-240 V ∿ 50-60 Hz
BEGA Thermal Control®
Temporäre thermische Regulierung der Leuchtenleistung zum Schutz temperaturempfindlicher Bauteile, ohne die Leuchte abzuschalten
Schutzklasse I
Schutzart IP 65
Staubdicht und Schutz gegen Strahlwasser
Schlagfestigkeit IK06
Schutz gegen mechanische Schläge < 1 Joule
CE – Konformitätszeichen
Gewicht: 10,0 kg
Dieses Produkt enthält Lichtquellen der Energieeffizienzklasse(n) B

Leuchtmittel

Modul-Anschlussleistung	12 W
Leuchten-Anschlussleistung	15 W
Bemessungstemperatur	t_a = 25 °C
Umgebungstemperatur	$t_{a\,max}$ = 45 °C

Auf Wunsch bieten wir Ihnen gerne Modifikationen für höhere Umgebungstemperaturen an.

84 912 K3

Modul-Bezeichnung	LED-1335/830
Farbtemperatur	3000 K
Farbwiedergabeindex	CRI > 80
Modul-Lichtstrom	1985 lm
Leuchten-Lichtstrom	1335 lm
Leuchten-Lichtausbeute	89 lm / W

Lebensdauer · Umgebungstemperatur
Bemessungstemperatur t_a = 25 °C

LED-Netzteil:	> 50.000 h
LED-Modul:	145.000 h (L 80 B 50)

Umgebungstemperatur max. t_a = 45 °C (100 %)

LED-Netzteil:	50.000 h
LED-Modul:	115.000 h (L 80 B 50)

Lichttechnik
Leuchtendaten für das Lichttechnische Berechnungsprogramm DIALux für Außenbeleuchtung, Straßenbeleuchtung und Innenbeleuchtung, sowie Leuchtendaten im EULUMDAT- und im IES-Format finden Sie auf der BEGA Website unter www.bega.com.

Gesamtbelastung
Bitte beachten Sie bei der Zusammenstellung Ihrer Beleuchtungsanlage, dass die max. Stromaufnahme von 6 A nicht überschritten wird. Angaben zur Stromaufnahme finden Sie in den Gebrauchsanweisungen und Datenblättern aller BEGA UniLink® Leuchten.

Stromaufnahme von 84 912: 0,07 A

Lichtstromanteile

Lichtstromanteil oberer Halbraum	0 %
Lichtstromanteil unterer Halbraum	100 %

BUG-Rating nach IES TM-15-20:
1 – 0 – 1
CEN Flux Code nach EN 13032-2:
47 – 78 – 96 – 100 – 100

Einschaltstrom
Einschaltstrom: 3,3 A / 43 µs
Maximale Anzahl Leuchten dieser Bauart je Leitungsschutzschalter:

B 10 A:	47 Leuchten
B 16 A:	95 Leuchten
C 10 A:	47 Leuchten
C 16 A:	95 Leuchten

Ergänzungsteile
0,5 m Anschlussleitung mit landesüblichen Netzsteckern

71 180	Steckertyp F / E: in Deutschland und Europa verbreitetes System
71 181	Steckertyp G: in Großbritannien („Commonwealth-Stecker“) verbreitetes System
71 182	Steckertyp J: in der Schweiz und Liechtenstein verbreitetes System
71 183	Steckertyp L: in Italien verbreitetes System
71 184	Steckertyp K: in Dänemark und Grönland verbreitetes System
71 186	BEGA UniLink® Verlängerungsleitung 5 m
71 187	BEGA UniLink® Verlängerungsleitung 10 m
71 188	BEGA UniLink® Verlängerungsleitung 20 m
71 247	Anschlussleitung 5 m mit freien Leitungsenden
71 256	Anschlussleitung 0,5 m mit freien Leitungsenden
71 189	BEGA UniLink® Fünffach-Verteiler

Zu den Ergänzungsteilen gibt es eine gesonderte Gebrauchsanweisung.