BEGA

85 001

Gartenscheinwerfer BEGA UniLink® Play

IP 65

Projekt · Referenznummer

Datum

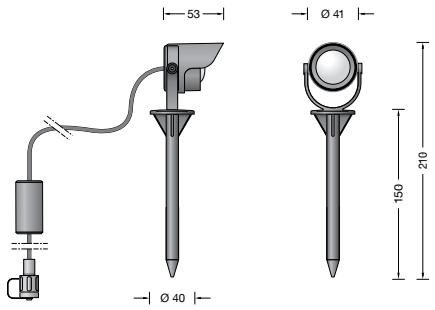

Produktdatenblatt

Anwendung
Ortsveränderlicher Gartenscheinwerfer BEGA UniLink® Play mit Erdspieß und 2 m Anschlussleitung mit Steckverbindung.
Für eine effektvolle Beleuchtung von Pflanzen, kleineren Bäumen oder Objekte im privaten Garten.
Für den Anschluss des Scheinwerfers ist ein separat zu bestellendes Netzteil (71 321) erforderlich.
Zusätzlich können durch Kombination mit dem Smart Link 71 327 der Scheinwerfer und weitere UniLink® Play Leuchten dieses Strompfades komfortabel über die kostenlose App BEGA Smart geschaltet und gedimmt werden.

BEGA UniLink® Play ist ein System für die smarte Gartenbeleuchtung, welches per App, Fernsteuerung oder Automatisierung gesteuert wird.
Alle Verbindungsleitungen und Komponenten werden im Anwendungsbereich oberirdisch verlegt.
Dank des IP 67-Standards sind sie ganzjährig wetterfest und höchst langlebig.
Nach dem elektrischen Anschluss kann die Konfiguration in der App BEGA Smart vorgenommen werden.

BEGA NeoGlass®
ist die hocheffiziente Alternative zu Glas, die sich durch eine hervorragende Lichtverteilung, besondere Schlagzähigkeit und dauerhafte UV-Beständigkeit auszeichnet.

Produktbeschreibung
Leuchtengehäuse aus Aluminiumguss
Beschichtungstechnologie BEGA Unidure®
Erdspieß aus glasfaserverstärktem Kunststoff
Farbe Grafit
Polymerlinse aus BEGA NeoGlass®
Schwenkbereich -90°/+90°
Werkzeuglos aufsteckbare Blende aus Kunststoff, Drehbereich -60°/+60°
2 m Anschlussleitung
mit BEGA UniLink® Play-Stecker
Schutzart IP 67 im eingesteckten und verschraubten Zustand
Leuchtengehäuse:
Schutzklasse III
Schutzart IP 65
Staubdicht und Schutz gegen Strahlwasser
Schlagfestigkeit IK06
Schutz gegen mechanische Schläge < 1 Joule
– Sicherheitszeichen
CE – Konformitätszeichen
Gewicht: 0,2 kg
Dieses Produkt enthält Lichtquellen der Energieeffizienzklasse(n) F

Lichttechnik
Breitstreuende Lichtstärkeverteilung.
Halbstreuwinkel 54°
Leuchtendaten für das Lichttechnische Berechnungsprogramm DIALux für Außenbeleuchtung, Straßenbeleuchtung und Innenbeleuchtung, sowie Leuchtendaten im EULUMDAT und im IES-Format finden Sie auf der BEGA Website www.bega.com.

Leuchtmittel

Modul-Anschlussleistung	6,2 W
Leuchten-Anschlussleistung	7 W
Bemessungstemperatur	$t_a = 25$ °C
Umgebungstemperatur	$t_{a\,max} = 45$ °C

Auf Wunsch bieten wir Ihnen gerne Modifikationen für höhere Umgebungstemperaturen an.

Spannung	48 V = DC

85 001 K3

Modul-Bezeichnung	LED-1388/830
Farbtemperatur	3000 K
Farbwiedergabeindex	CRI > 80
Modul-Lichtstrom	825 lm
Leuchten-Lichtstrom	560 lm
Leuchten-Lichtausbeute	80 lm/W

Lebensdauer · Umgebungstemperatur
Bemessungstemperatur $t_a = 25$ °C

LED-Netzteil:	> 50.000 h
LED-Modul:	> 200.000 h (L 80 B 50)
	100.000 h (L 90 B 50)

Umgebungstemperatur max. $t_a = 45$ °C (100 %)

LED-Netzteil:	50.000 h
LED-Modul:	> 200.000 h (L 80 B 50)
	100.000 h (L 90 B 50)

Ergänzungsteile

71 321 BEGA UniLink® Play Netzteil
Primär: 220 V-240 V ∿ 50/60 Hz
Sekundär: 48 V DC · 0-100 W

71 322 BEGA UniLink® Play Verlängerungsleitung 5 m
71 323 BEGA UniLink® Play Verlängerungsleitung 10 m
71 324 BEGA UniLink® Play Verlängerungsleitung 20 m

71 325 BEGA UniLink® Play Fünffach-Verteiler
71 326 BEGA UniLink® Play Zweifach-Verteiler

71 327 BEGA UniLink® Play Smart Link

Zu den Ergänzungsteilen gibt es eine gesonderte Gebrauchsanweisung.
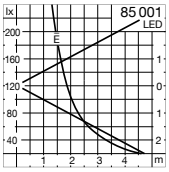
Lichtverteilung