# BEGA

# 85 130

Leistungsscheinwerfer

IP 65

Projekt · Referenznummer

Datum

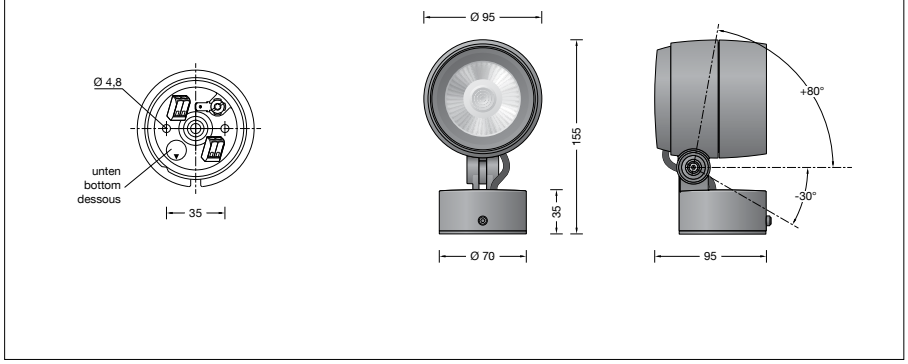


## Produktdatenblatt

**Anwendung**
Leistungsscheinwerfer mit Montagedose.
Für eine Vielzahl von Beleuchtungsaufgaben im Innen- und Außenbereich.

**Produktbeschreibung**
Leuchte besteht aus Aluminiumguss, Aluminium und Edelstahl
Beschichtungstechnologie BEGA Unidure®
Farbe Grafit oder Silber
Sicherheitsglas klar
Silikondichtung
Reflektoroberfläche Reinstaluminium
BEGA Hybrid Optics®
Drehbereich des Scheinwerfers 350°
Schwenkbereich -30°/+80°
Montagedose mit 2 Befestigungsbohrungen ø 4,8 mm · Abstand 35 mm
1 Leitungseinführung für Netzanschlussleitung bis ø 10,5 mm
Anschlussklemmen 2,5□
Schutzleiteranschluss
BEGA Ultimate Driver®
Erfüllt Flicker-Anforderungen gemäß IEEE 1789, DIN IEC/TR 63158, DIN IEC/TR 61547-1
LED-Netzteil
220-240 V ∿ 0/50-60 Hz
DC 176-280 V
Schutzklasse I
Schutzart IP 65
Staubdicht und Schutz gegen Strahlwasser
Schlagfestigkeit IK07
Schutz gegen mechanische Schläge < 2 Joule
– Sicherheitszeichen
CE – Konformitätszeichen
Windangriffsfläche: 0,01 m²
Gewicht: 0,9 kg
Dieses Produkt enthält Lichtquellen der Energieeffizienzklasse(n) D

**Leuchtmittel**

| | |
|---|---|
| Modul-Anschlussleistung | 8,4 W |
| Leuchten-Anschlussleistung | 9,5 W |
| Bemessungstemperatur | $t_a$ = 25 °C |
| Umgebungstemperatur | $t_{a\,max}$ = 50 °C |

**85 130 K3**

| | |
|---|---|
| Modul-Bezeichnung | LED-1269/930 |
| Farbtemperatur | 3000 K |
| Farbwiedergabeindex | CRI > 90 |
| Modul-Lichtstrom | 1265 lm |
| Leuchten-Lichtstrom | 926 lm |
| Leuchten-Lichtausbeute | 97,5 lm/W |

**85 130 K4**

| | |
|---|---|
| Modul-Bezeichnung | LED-1269/940 |
| Farbtemperatur | 4000 K |
| Farbwiedergabeindex | CRI > 90 |
| Modul-Lichtstrom | 1330 lm |
| Leuchten-Lichtstrom | 974 lm |
| Leuchten-Lichtausbeute | 102,5 lm/W |

**Lebensdauer · Umgebungstemperatur**
Bemessungstemperatur $t_a$ = 25 °C

| | |
|---|---|
| LED-Netzteil: | > 50.000 h |
| LED-Modul: | > 200.000 h (L 80 B 50) |
| | 100.000 h (L 90 B 50) |

Umgebungstemperatur max. $t_a$ = 50 °C (100 %)

| | |
|---|---|
| LED-Netzteil: | 50.000 h |
| LED-Modul: | 165.000 h (L 80 B 50) |

**BEGA Hybrid Optics®**
Vollständige Lichtkontrolle dank optimaler Refraktion und Reflektion bietet BEGA Hybrid Optics®. Präzise berechnete Reflektoren mit einer Oberfläche aus Reinstaluminium sowie Linsen aus z.B. ultra-klarem Silikon oder Glas erfassen nahezu jeden Lichtstrahl der LED-Module. Im Zusammenspiel der Linsen- und der Reflektortechnik wird die maximale Anwendungseffizienz erreicht.

**Einschaltstrom**
Einschaltstrom: 5 A / 40 µs
Maximale Anzahl Leuchten dieser Bauart je Leitungsschutzschalter:

| | |
|---|---|
| B 10 A: | 50 Leuchten |
| B 16 A: | 50 Leuchten |
| C 10 A: | 80 Leuchten |
| C 16 A: | 80 Leuchten |

**Lichttechnik**
Symmetrisch-streuende Lichtstärkeverteilung
Halbstreuwinkel 21°
Für spezielle Beleuchtungsaufgaben kann durch einen optischen Filter der symmetrische Lichtkegel in eine bandförmige Lichtstärkeverteilung geändert werden.
Leuchtendaten für das Lichttechnische Berechnungsprogramm DIALux für Außenbeleuchtung, Straßenbeleuchtung und Innenbeleuchtung, sowie Leuchtendaten im EULUMDAT und im IES-Format finden Sie auf der BEGA Website www.bega.com.

**Ergänzungsteile**
**71 288** Optischer Filter bandförmig
**71 330** Blende
**71 335** Zylinderblende

Zu den Ergänzungsteilen gibt es eine gesonderte Gebrauchsanweisung.

**Bestellnummer 85 130**
LED-Farbtemperatur wahlweise 3000 K oder 4000 K
3000 K – Bestellnummer + **K3**
4000 K – Bestellnummer + **K4**

Farbe wahlweise Grafit oder Silber
Grafit – Bestellnummer
Silber – Bestellnummer + **A**