BEGA

85 267

Fassadenscheinwerfer

IP 65

Projekt · Referenznummer

Datum

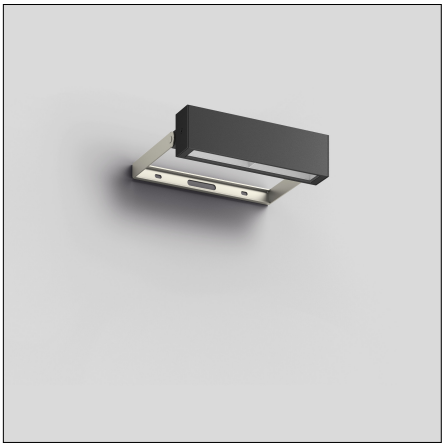

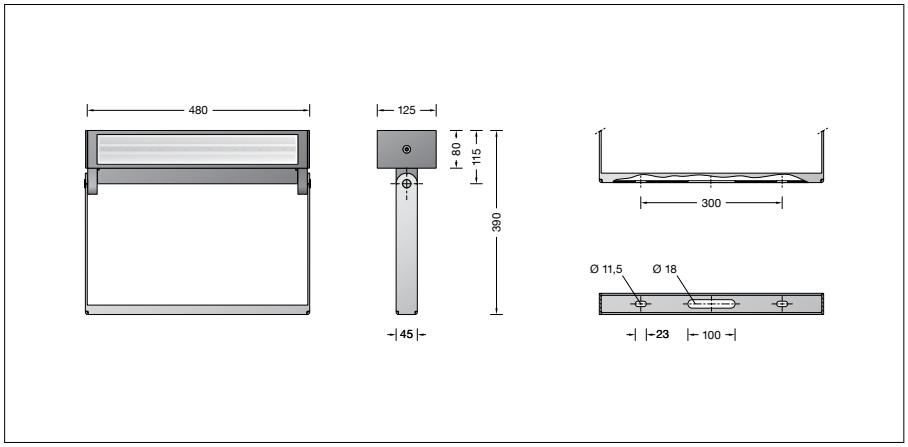

Produktdatenblatt

Produktbeschreibung
Aluminiumguss, Aluminium und Edelstahl
Beschichtungstechnologie BEGA Unidure®
Farbe Grafit
Sicherheitsglas
Reflektor aus eloxiertem Reinstaluminium
Schwenkbereich Scheinwerfergehäuse: ± 30° stufenlos
Befestigungsbügel aus Edelstahl
Werkstoff-Nr. 1.4301 mit
2 Befestigungslanglöcher
Breite 11,5 mm · Abstand 300 mm
2 Verbindungsleitungen X05BQ-F 5 G 1 mm²
mit 5-poliger Steckverbindung
1 Eingangssteckverbindung (Stecker)
1 Ausgangssteckverbindung (Kupplung)
Ein- und Ausgänge mit Schraubanschluss
Leitungslänge 0,5 m
BEGA Ultimate Driver®
Erfüllt Flicker-Anforderungen gemäß IEEE 1789, DIN IEC/TR 63158, DIN IEC/TR 61547-1
LED-Netzteil
220-240 V ∼ 0/50-60 Hz
DC 176-264 V
DALI-steuerbar (DT8, RGBWAF, xy, TC)
Anzahl der DALI-Adressen: 1
Zwischen Netz- und Steuerleitungen ist eine Basisisolierung vorhanden
BEGA Thermal Control®
Temporäre thermische Regulierung der Leuchtenleistung zum Schutz temperaturempfindlicher Bauteile, ohne die Leuchte abzuschalten
Schutzklasse I
Schutzart IP 65
Staubdicht und Schutz gegen Strahlwasser
Schlagfestigkeit IK06
Schutz gegen mechanische Schläge < 1 Joule
– Sicherheitszeichen
CE – Konformitätszeichen
Gewicht: 5,8 kg

Anwendung
Fassadenscheinwerfer mit bandförmiger Lichtstärkeverteilung.
Bei einer nach unten gerichteten Wandmontage wird das Licht dieses Scheinwerfers gleichmäßig ohne unerwünschte Erhellung des Nachthimmels auf die zu beleuchtende Fläche gerichtet.
Der flexible Schwenkbereich des Scheinwerfergehäuses ermöglicht zudem auch eine Montage an Decken und Boden.
Die Leuchten können aneinander zu einem durchgängigen Lichtband montiert werden.
Mit einfachen 5-poligen Steckverbindungen wird die elektrische Verbindung zur nächsten Leuchte erstellt.
Die additive Farbmischung RGBW kann über eine DALI-Farblichtsteuerung (DT8, RGBWAF, xy, TC) erfolgen.

Leuchtmittel

Modul-Anschlussleistung	21 W
Leuchten-Anschlussleistung	24,2 W
Bemessungstemperatur	t_a = 25 °C
Umgebungstemperatur	$t_{a\,max}$ = 40 °C
Modul-Bezeichnung	LED-1711/RGBW
Farbtemperatur der weißen LED	4000 K
Leuchten-Lichtstrom	1331 lm
Leuchten-Lichtausbeute	55 lm/W

Lebensdauer · Umgebungstemperatur
Bemessungstemperatur t_a = 25 °C
LED-Netzteil: > 50.000 h
LED-Modul: > 200.000 h (L 80 B 50)
100.000 h (L 90 B 50)

Umgebungstemperatur max. t_a = 40 °C (100 %)
LED-Netzteil: 50.000 h
LED-Modul: > 200.000 h (L 80 B 50)

Umgebungstemperatur max. t_a = 50 °C (63 %)
LED-Netzteil: 50.000 h
LED-Modul: > 50.000 h (L 70 B 50)

BEGA Thermal Control® schützt temperaturempfindliche Leuchtenbauteile, indem es die Nennleistung bei hoher Temperatur vorübergehend reduziert.

Lichttechnik
Bandförmige Lichtstärkeverteilung.
Halbstreuwinkel 12/84°
Leuchtendaten für das Lichttechnische Berechnungsprogramm DIALux für Außenbeleuchtung, Straßenbeleuchtung und Innenbeleuchtung, sowie Leuchtendaten im EULUMDAT und im IES-Format finden Sie auf der BEGA Website www.bega.com.

Einschaltstrom
Einschaltstrom: 5 A / 100 µs
Maximale Anzahl Leuchten dieser Bauart je Leitungsschutzschalter:
B 10 A: 52 Leuchten
B 16 A: 84 Leuchten
C 10 A: 52 Leuchten
C 16 A: 84 Leuchten

Lichtstromanteile

Lichtstromanteil oberer Halbraum	0 %
Lichtstromanteil unterer Halbraum	100 %

BUG-Rating nach IES TM-15-20:
1 – 0 – 0
CEN Flux Code nach EN 13032-2:
79 – 95 – 99 – 100 – 100

Ergänzungsteile
70 555 Anschlussdose

71 037 Verbindungsleitung 2 m
70 556 Verbindungsleitung 5 m
70 557 Verbindungsleitung 10 m

Zu den Ergänzungsteilen gibt es eine gesonderte Gebrauchsanweisung.