BEGA 85 306

BEGA BugSaver® Pollerleuchtenkopf IP 65

Projekt · Referenznummer

Datum

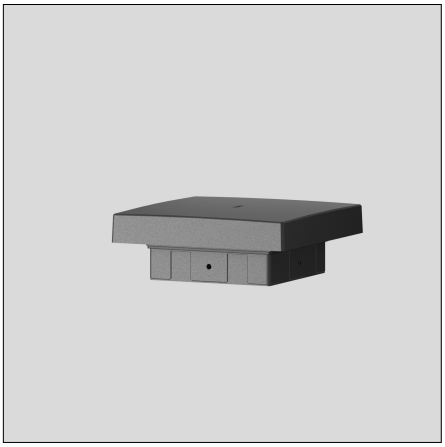

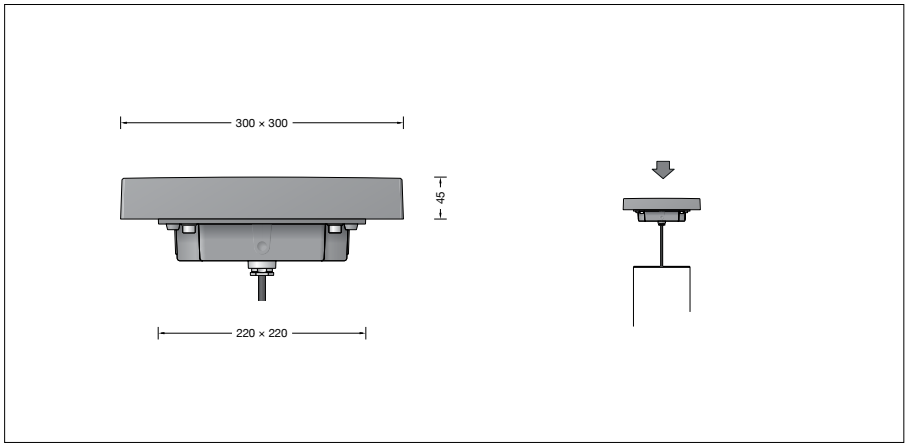

Produktdatenblatt

Produktbeschreibung
Aluminiumguss, Aluminium und Edelstahl
Beschichtungstechnologie BEGA Unidure®
Farbe Grafit oder Silber
Sicherheitsglas mattiert
Reflektoroberfläche Reinstaluminium
Silikondichtung
Allseitiger Lichtaustritt 360°
Passend zu Pollerrohr 220 x 220 mm
Anschlussleitung X05BQ-F 5 G 1 mm²
Leitungslänge 1,5 m
Erfüllt Flicker-Anforderungen gemäß IEEE 1789, DIN IEC/TR 63158, DIN IEC/TR 61547-1
LED-Netzteil
220-240 V ∿ 0/50-60 Hz
DC 176-276 V
DALI-steuerbar (DT8, TW)
Anzahl der DALI-Adressen: 1
Zwischen Netz- und Steuerleitungen ist eine Basisisolierung vorhanden
BEGA Thermal Switch®
Temporäre thermische Abschaltung zum Schutz temperaturempfindlicher Bauteile
Schutzklasse I
Schutzart IP 65
Staubdicht und Schutz gegen Strahlwasser
Schlagfestigkeit IK07
Schutz gegen mechanische Schläge < 2 Joule
CE – Konformitätszeichen
Gewicht: 4,8 kg
Dieses Produkt enthält Lichtquellen der Energieeffizienzklasse(n) E

Einschaltstrom
Einschaltstrom: 4,7 A / 40,5 µs
Maximale Anzahl Leuchten dieser Bauart je Leitungsschutzschalter:

B 10 A:	65 Leuchten
B 16 A:	105 Leuchten
C 10 A:	65 Leuchten
C 16 A:	105 Leuchten

Anwendung
Pollerleuchtenkopf mit BEGA BugSaver® Technologie und abgeblendetem Licht.
Lichtaustritt 360°.
Für die Verwendung im modularen Systempollerleuchten-Programm.

BEGA BugSaver®
Die Farbtemperatur der Leuchte kann über DALI Device Type 8 (DT8) von 3000 Kelvin auf einen Amber-Farbton ähnlich einer Farbtemperatur von 1800 Kelvin umgeschaltet werden.
Für die einfache Umschaltung per Steuerphase oder virtueller Mitternachtsberechnung bei gleichzeitig möglicher Leistungsreduzierung bieten wir BEGA BugSaver® Steuergeräte in unterschiedlichen Ausführungen an (siehe Ergänzungsteile).

Dark Sky
Das Licht dieser Leuchte wird gleichmäßig und hocheffizient auf die zu beleuchtende Fläche gerichtet. Weniger als 1 % des Leuchtenlichtstroms wird in den oberen Halbraum der Leuchte emittiert.

Lichttechnik
Leuchtendaten für das Lichttechnische Berechnungsprogramm DIALux für Außenbeleuchtung, Straßenbeleuchtung und Innenbeleuchtung, sowie Leuchtendaten im EULUMDAT- und im IES-Format finden Sie auf der BEGA Website unter www.bega.com.

Lichtstromanteile

Lichtstromanteil oberer Halbraum	0 %
Lichtstromanteil unterer Halbraum	100 %

BUG-Rating nach IES TM-15-20:
1–0–0
CEN Flux Code nach EN 13032-2:
48–83–98–100–100

Leuchtmittel

Modul-Bezeichnung	4x LED-1713/AM30

Warmweiß
Farbtemperatur **3000 K**

Modul-Anschlussleistung	16,8 W
Leuchten-Anschlussleistung	19,5 W
Bemessungstemperatur	t_a = 25 °C
Umgebungstemperatur	$t_{a\,max}$ = 50 °C
Farbwiedergabeindex	CRI > 80
Modul-Lichtstrom	3080 lm
Leuchten-Lichtstrom	1945 lm
Leuchten-Lichtausbeute	99,7 lm/W

Amber
Farbtemperatur ähnlich **1800 K**

Modul-Anschlussleistung	19,6 W
Leuchten-Anschlussleistung	22,6 W
Bemessungstemperatur	t_a = 25 °C
Umgebungstemperatur	$t_{a\,max}$ = 50 °C
Modul-Lichtstrom	2500 lm
Leuchten-Lichtstrom	1760 lm
Leuchten-Lichtausbeute	77,9 lm/W

Lebensdauer · Umgebungstemperatur
Bemessungstemperatur t_a = 25 °C

LED-Netzteil:	> 50.000 h
LED-Modul:	> 200.000 h (L 80 B 50)
	100.000 h (L 90 B 50)

Umgebungstemperatur max. t_a = 50 °C (100 %)

LED-Netzteil:	50.000 h
LED-Modul:	> 200.000 h (L 80 B 50)
	100.000 h (L 90 B 50)

Ergänzungsteile

71 303 BEGA BugSaver®-Steuergerät für den Einbau in Gerätedosen oder vorhandenen Anschlusskasten

71 304 Gerätekasten IP 65 mit BEGA BugSaver®-Steuergerät

Es gibt dazu eine gesonderte Gebrauchsanweisung.

Bestellnummer 85 306
Farbe wahlweise Grafit oder Silber
Grafit – Bestellnummer
Silber – Bestellnummer + **A**