BEGA 85 318

Pollerleuchte IP 65

Projekt · Referenznummer

Datum

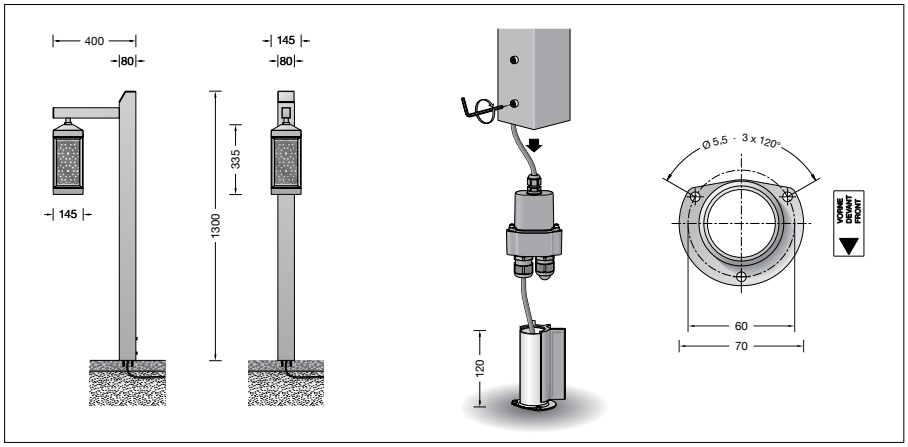

Produktdatenblatt

Produktbeschreibung
Leuchte besteht aus Aluminiumguss, Aluminium und Edelstahl
Farbe Bronze
Sicherheitsglas klar
Innenliegendes Metallblech, Farbe Gold
Reflektor aus eloxiertem Reinstaluminium
Silikondichtung
Leuchte mit Aufschraubsockel aus Stahl feuerverzinkt nach EN ISO 1461 für die Montage auf ein bauseitig erstelltes Fundament oder andere befestigte Flächen, z. B. Terrassen und Wegeplatten
Sockelplatte mit 3 Befestigungsbohrungen ø 5,5 mm · Teilung 120° · Teilkreis ø 60 mm
Anschlussdose mit
2 Leitungsverschraubungen zur Durchverdrahtung der Netzanschlussleitung von ø 8–17 mm max. 5 × 4□
1 Leitungsverschraubung werkseitig mit Blindstopfen verschlossen
BEGA Ultimate Driver®
Erfüllt Flicker-Anforderungen gemäß IEEE 1789, DIN IEC/TR 63158, DIN IEC/TR 61547-1
LED-Netzteil
220-240 V ∿ 0/50-60 Hz
DC 176-264 V
DALI-steuerbar
Anzahl der DALI-Adressen: 1
Zwischen Netz- und Steuerleitungen ist eine Basisisolierung vorhanden
BEGA Thermal Control®
Temporäre thermische Regulierung der Leuchtenleistung zum Schutz temperaturempfindlicher Bauteile, ohne die Leuchte abzuschalten
Schutzklasse I
Schutzart IP 65
Staubdicht und Schutz gegen Strahlwasser
Schlagfestigkeit IK06
Schutz gegen mechanische Schläge < 1 Joule
CE – Konformitätszeichen
Gewicht: 9,1 kg
Dieses Produkt enthält Lichtquellen der Energieeffizienzklasse(n) C

Anwendung
Pollerleuchte mit einer an einem Ausleger schwebenden Laterne.
Das innenliegende dekorativ durchbrochene Metallblech sorgt für eine angenehme Entblendung des Lichts.

Der zusätzliche untere Lichtaustritt mit asymmetrischer Lichtstärkeverteilung sorgt für eine verstärkte Ausleuchtung der Bodenfläche.

Leuchtmittel

Modul-Anschlussleistung	3,8 W
Leuchten-Anschlussleistung	4,2 W
Bemessungstemperatur	t_a = 25 °C
Umgebungstemperatur	$t_{a\,max}$ = 60 °C

85 318 K27

Modul-Bezeichnung	LED-1747/827
Farbtemperatur	2700 K
Farbwiedergabeindex	CRI > 80
Modul-Lichtstrom	735 lm
Leuchten-Lichtstrom	212 lm
Leuchten-Lichtausbeute	50,5 lm/W

Lichtaustritt unten

Modul-Anschlussleistung	19,5 W
Leuchten-Anschlussleistung	21,2 W
Bemessungstemperatur	t_a = 25 °C
Umgebungstemperatur	$t_{a\,max}$ = 60 °C

Modul-Bezeichnung	LED-1749/830
Farbtemperatur	3000 K
Farbwiedergabeindex	CRI > 80
Modul-Lichtstrom	3710 lm
Leuchten-Lichtstrom	2316 lm
Leuchten-Lichtausbeute	109,2 lm/W

Lebensdauer · Umgebungstemperatur
Bemessungstemperatur t_a = 25 °C

LED-Netzteil:	> 50.000 h
LED-Modul:	> 200.000 h (L 80 B 50)
	100.000 h (L 90 B 50)

Umgebungstemperatur max. t_a = 60 °C (100 %)

LED-Netzteil:	50.000 h
LED-Modul:	180.000 h (L 80 B 50)

Einschaltstrom
Einschaltstrom: 5 A / 100 µs
Maximale Anzahl Leuchten dieser Bauart je Leitungsschutzschalter:

B 10 A:	28 Leuchten
B 16 A:	45 Leuchten
C 10 A:	28 Leuchten
C 16 A:	48 Leuchten