# BEGA 85 324

Garten- und Wegeleuchte IP 65

Projekt · Referenznummer

Datum

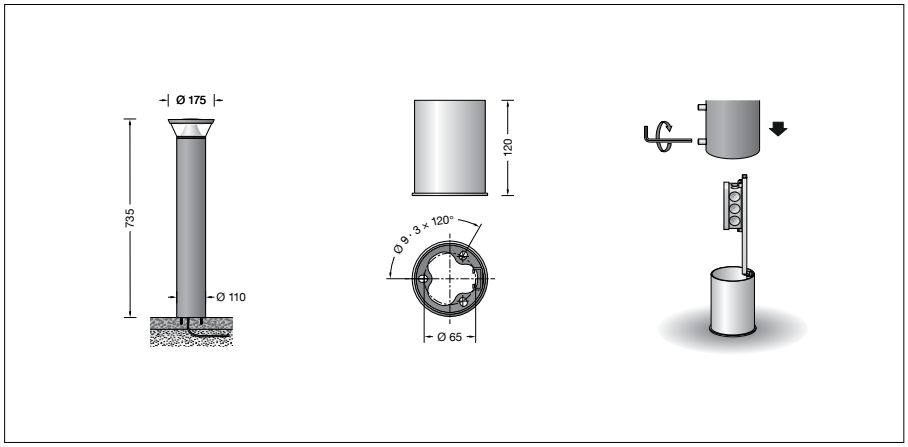


## Produktdatenblatt

**Produktbeschreibung**
Leuchte besteht aus Aluminiumguss, Aluminium und Edelstahl
Beschichtungstechnologie BEGA Unidure®
Farbe Grafit oder Silber
Klare, schlagfeste Kunststoffabdeckung
Reflektoroberfläche Reinstaluminium
Silikondichtung
Leuchte mit Aufschraubsockel aus Stahl feuerverzinkt nach EN ISO 1461 für die Montage auf ein bauseitig erstelltes Fundament oder andere befestigte Flächen, z. B. Terrassen und Wegeplatten
Sockelplatte mit 3 Befestigungsbohrungen ø 9 mm · Teilung 120° · Teilkreis ø 65 mm
Montagebügel mit Anschlusskasten und 3-poliger Klemme 4□
zum Anschluss der Kabel max. 3 G 2,5□
Data Matrix-Code zur komfortablen Konfiguration per Smartphone oder Tablet
Funkfrequenz 2,4 GHz
Ausgangsleistung maximal +6 dBm
Zigbee 3.0 und Bluetooth 5.0
Erfüllt Flicker-Anforderungen gemäß IEEE 1789, DIN IEC/TR 63158, DIN IEC/TR 61547-1
LED-Netzteil
220-240 V ∼ 0/50-60 Hz
DC 176-280 V
BEGA Thermal Control®
Temporäre thermische Regulierung der Leuchtenleistung zum Schutz temperaturempfindlicher Bauteile, ohne die Leuchte abzuschalten
Schutzklasse I
Schutzart IP 65
Staubdicht und Schutz gegen Strahlwasser
Schlagfestigkeit IK05
Schutz gegen mechanische Schläge < 0,7 Joule
CE – Konformitätszeichen
Gewicht: 3,0 kg
Dieses Produkt enthält Lichtquellen der Energieeffizienzklasse(n) C

**Anwendung**
Garten- und Wegeleuchte mit abgeblendetem Licht. Lichtaustritt 360°.
Das Licht wird von einem Reflektor und optischer Linse gleichmäßig auf die zu beleuchtende Fläche gelenkt.

Die Leuchte kann über eine geschaltete Phase klassisch on/off sowie bei Dauerphase entweder über die App BEGA Smart oder die wibutler App gesteuert werden.
Für die wibutler-Einbindung ist zusätzlich der wibutler pro (2. Gen.) erforderlich.

**Leuchtmittel**

| | |
|---|---|
| Modul-Anschlussleistung | 5,8 W |
| Leuchten-Anschlussleistung | 6,7 W |
| Bemessungstemperatur | $t_a$ = 25 °C |
| Umgebungstemperatur | $t_{a\,max}$ = 55 °C |

**85 324 K3**

| | |
|---|---|
| Modul-Bezeichnung | LED-1716/830 |
| Farbtemperatur | 3000 K |
| Farbwiedergabeindex | CRI > 80 |
| Modul-Lichtstrom | 1060 lm |
| Leuchten-Lichtstrom | 577 lm |
| Leuchten-Lichtausbeute | 86,1 lm/W |

**85 324 K4**

| | |
|---|---|
| Modul-Bezeichnung | LED-1716/840 |
| Farbtemperatur | 4000 K |
| Farbwiedergabeindex | CRI > 80 |
| Modul-Lichtstrom | 1120 lm |
| Leuchten-Lichtstrom | 610 lm |
| Leuchten-Lichtausbeute | 91 lm/W |

**Lebensdauer · Umgebungstemperatur**
Bemessungstemperatur $t_a$ = 25 °C

| | |
|---|---|
| LED-Netzteil: | > 50.000 h |
| LED-Modul: | > 200.000 h (L 80 B 50) |
| | 100.000 h (L 90 B 50) |

Umgebungstemperatur max. $t_a$ = 55 °C (100 %)

| | |
|---|---|
| LED-Netzteil: | 50.000 h |
| LED-Modul: | 195.000 h (L 80 B 50) |

**Lichttechnik**
Leuchtendaten für das Lichttechnische Berechnungsprogramm DIALux für Außenbeleuchtung, Straßenbeleuchtung und Innenbeleuchtung, sowie Leuchtendaten im EULUMDAT- und im IES-Format finden Sie auf der BEGA Website unter www.bega.com.

**Reichweite**
Die Zigbee-Funkreichweite zwischen einzelnen Geräten liegt in der Regel bei 30 m, wobei die Umgebungsbedingungen Einfluss auf die tatsächliche Reichweite nehmen.
Bluetooth hat in der Regel eine Reichweite von 12 m, wobei auch hier die Umgebungsbedingungen und das verwendete Endgerät (z. B. Smartphone) eine entscheidende Rolle für die tatsächliche Reichweite spielen.

**Lichtstromanteile**

| | |
|---|---|
| Lichtstromanteil oberer Halbraum | 2,1 % |
| Lichtstromanteil unterer Halbraum | 97,9 % |

BUG-Rating nach IES TM-15-20:
1–2–1
CEN Flux Code nach EN 13032-2:
8–21–50–98–100–0–0–5–2

**Ergänzungsteil**
**71 895** wibutler pro (2. Gen.)
Über den wibutler pro können BEGA Smart Komponenten gemeinsam mit Produkten anderer Hersteller in ein Professional Smart Home integriert werden.

**Bestellnummer 85 324**
Farbe wahlweise Grafit oder Silber
Grafit – Bestellnummer
Silber – Bestellnummer + **A**
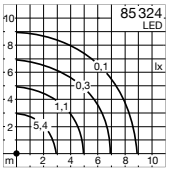
**Lichtverteilung**