BEGA 99 534

Aufsatzleuchte

IP 66

Projekt · Referenznummer

Datum

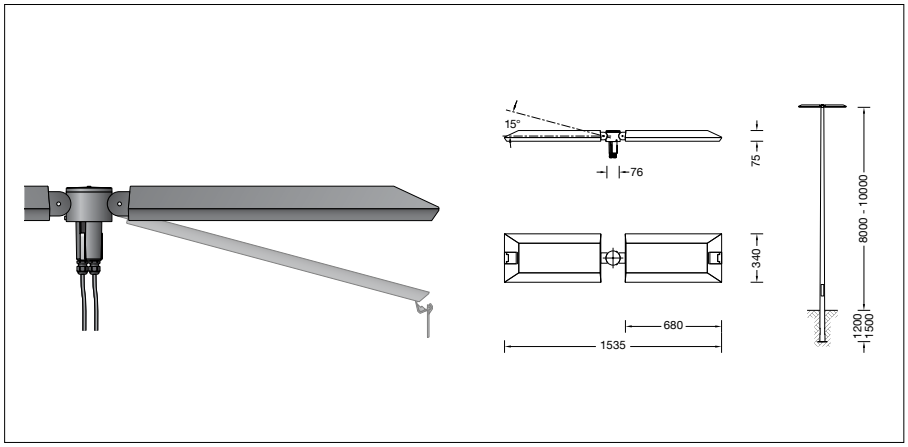

Produktdatenblatt

Anwendung
LED-Aufsatzleuchte mit asymmetrischer Lichtstärkeverteilung für die räumlich tiefe Ausleuchtung von Flächen und Plätzen.
Für Lichtpunkthöhen von 8000 - 10000 mm.

Produktbeschreibung
Leuchte besteht aus Aluminiumguss, Aluminium und Edelstahl
Beschichtungstechnologie BEGA Unidure®
Sicherheitsglas entspiegelt
Silikondichtung
Werkzeugloser Verschluss
Für Mastzopf ø 76 mm
Mastinnendurchmesser min. 62 / max. 70 mm
Einstecktiefe 100 mm
2 x Anschlussleitung X05BQ-F 4 × 1 □
Leitungslänge 10 m
LED-Netzteil
220-240 V ∼ 0/50-60 Hz
DC 176-264 V
Im Gleichspannungsbetrieb wird die LED-Leistung auf 50 % begrenzt
DALI steuerbar
Zwischen Netz- und Steuerleitungen ist eine Basisisolierung vorhanden
BEGA Thermal Control®
Temporäre thermische Regulierung der Leuchtenleistung zum Schutz temperaturempfindlicher Bauteile, ohne die Leuchte abzuschalten
Schutzklasse II ⧈
Schutzart IP 66
Staubdicht und Schutz gegen starkes Strahlwasser
Schlagfestigkeit IK09
Schutz gegen mechanische Schläge < 10 Joule
10 – Sicherheitszeichen
CE – Konformitätszeichen
Horizontale Windangriffsfläche: 0,11 m²
Gewicht: 21,8 kg

Leuchtmittel

Modul-Anschlussleistung	2x 93 W
Leuchten-Anschlussleistung	206 W
Bemessungstemperatur	t_a = 25 °C
Umgebungstemperatur	$t_{a\,max}$ = 45 °C

99 534 K4

Modul-Bezeichnung	12x LED-0561/840
Farbtemperatur	4000 K
Farbwiedergabeindex	CRI > 80
Modul-Lichtstrom	37140 lm
Leuchten-Lichtstrom	28188 lm
Leuchten-Lichtausbeute	136,8 lm/W

99 534 K3

Modul-Bezeichnung	12x LED-0561/830
Farbtemperatur	3000 K
Farbwiedergabeindex	CRI > 80
Modul-Lichtstrom	36120 lm
Leuchten-Lichtstrom	27414 lm
Leuchten-Lichtausbeute	133,1 lm/W

Lebensdauer der LED
Umgebungstemperatur t_a = 25 °C
– bei > 500.000 h: L70B50

max. Umgebungstemperatur t_a = 45 °C
– bei 174.000 h: L70B50

Umgebungstemperatur $t_{a\,max}$ = 50 °C (73 %)
LED-Netzteil: 50.000 h
LED-Modul: > 50.000 h (L70B50)

BEGA Thermal Control® schützt temperaturempfindliche Leuchtenbauteile, indem es die Nennleistung bei hoher Temperatur vorübergehend reduziert.

Einschaltstrom
Einschaltstrom: 12 A / 100 µs
Maximale Anzahl Leuchten dieser Bauart je Leitungsschutzschalter:
B10A: 9 Leuchten
B16A: 14 Leuchten
C10A: 9 Leuchten
C16A: 14 Leuchten

Lichttechnik
Leuchtendaten für das Lichttechnische Berechnungsprogramm DIALux für Außenbeleuchtung, Straßenbeleuchtung und Innenbeleuchtung, sowie Leuchtendaten im EULUMDAT- und im IES-Format finden Sie auf der BEGA Website unter www.bega.com.

Bestellnummer 99 534
LED-Farbtemperatur wahlweise 4000 K oder 3000 K
4000 K – Bestellnummer + **K4**
3000 K – Bestellnummer + **K3**

Farbe wahlweise Grafit oder Silber
Grafit – Bestellnummer
Silber – Bestellnummer + **A**

Ergänzungsteile
Für diese Leuchte empfehlen wir folgende BEGA Lichtmaste:

Konische Stahl-Lichtmaste ohne sichtbare Schweißnaht · feuerverzinkt und lackiert mit Tür und C-Schiene
70 836 Mast mit Erdstück H 8000 mm
70 837 Mast mit Erdstück H 9000 mm

Konische Stahl-Lichtmaste längsnahtgeschweißt · feuerverzinkt und lackiert mit Tür und C-Schiene
71 006 Mast mit Erdstück H 8000 mm
71 008 Mast mit Erdstück H 9000 mm
71 010 Mast mit Erdstück H 10000 mm

Passende Anschlusskästen finden Sie in den Gebrauchsanweisungen der Lichtmaste.
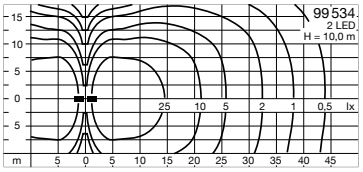
Lichtverteilung